PJ25LH
Capacity 25.000 kg

P40LH
Capacity 40.000 kg

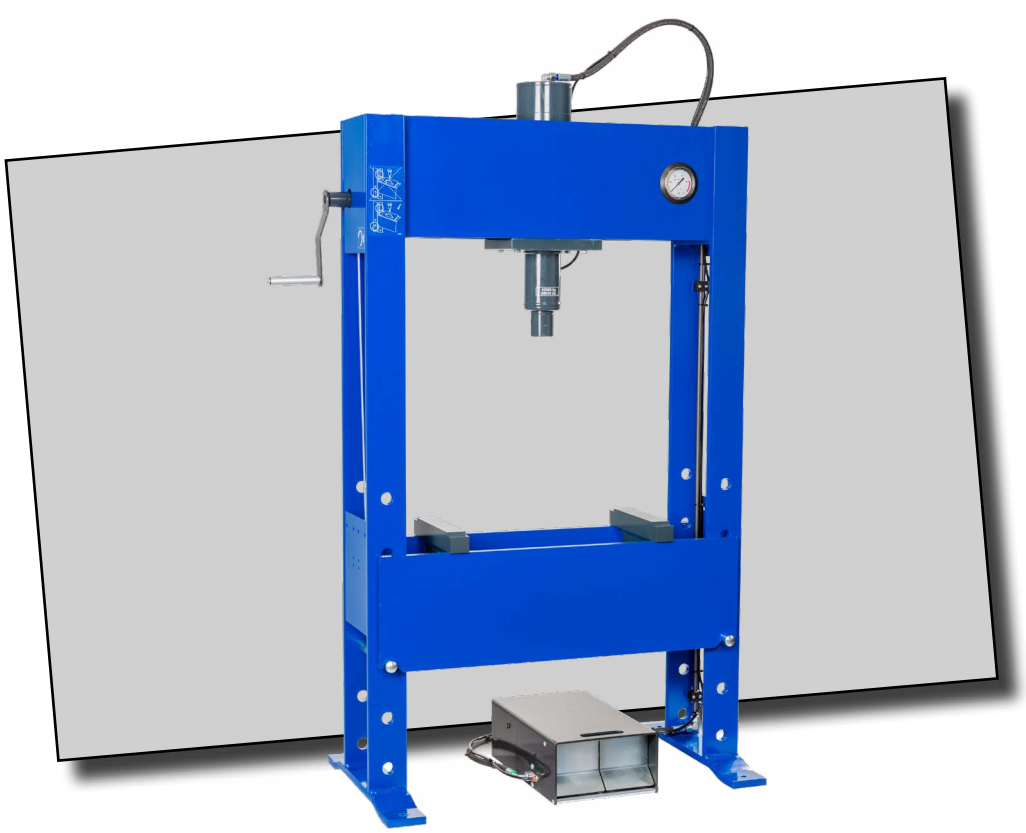

DK **Brugermanual**
Lufthydraulisk Værksteds Presse

GB **User's guide**
Air-hydraulic Workshop Press

DE **Betriebsanleitung**
Lufthydraulischer Werkstatt Presse

DK NO GB DE FR SE
FI NL ES IT RU

AC Hydraulic A/S
Fanøvej 6
DK-8800 Viborg - Danmark
Tel.: +45 8662 2166
E-mail: sales@achydraulic.com
www.achydraulic.com

0825136-261005

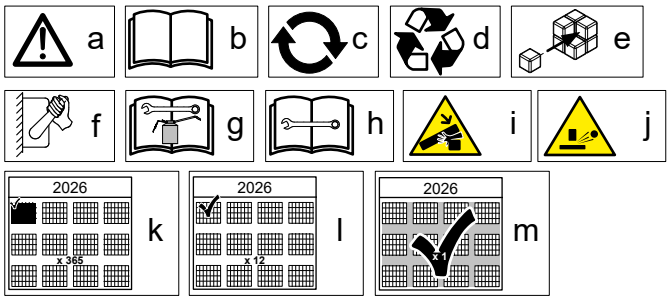

(DK) (NO) *Original tekst*

Produktbeskrivelse

Denne maskine er konstrueret med følgende komponenter:

- Hydraulik cylinder
- Hydraulikstation
- Presserbord
- Ramme
- Håndspil

Tilsigtet anvendelse

Denne værkstedspresser må anvendes til almindeligt forekommende presser-opgaver som f.eks. montering og udpresning af lejer, bukning og retning. Med egnet værktøj kan pressen også anvendes til rømning, prægning og krympning. Vær opmærksom på faren for udslyngning af arbejdsemner eller dele deraf *(Fig.3)*. Bær ansigtsbeskyttelse.

Manualens formål

Denne manual indeholder følgende information:

- Sikkerhedsforanstaltninger og advarsler
- Maskinspecifikationer
- Samlevejledninger
- Betjeningsvejledninger
- Vedligeholdelse og servicevejledninger
- Sikkerhedseftersyn
- Fejfinding
- Detaljeret tegninger og reservedelslister
- Hydraulik diagram
- Tilbehør
- CE Overenstemmelseserklæring

SYMBOLFORKLARING

a ADVARSEL! Risiko for alvorlig personskade eller dødsfald for brugeren eller andre. Vær forsigtig, og brug produktet korrekt
b Læs brugsanvisningen omhyggeligt igennem, og sørg for at have forstået vejledningen før brug af produktet *(Fig.1)*
c Udskift beskadigede, slidte eller defekte dele
d Overhold de lokale krav til genanvendelse og de gældende regler.
e Montering
f Betjening
g Vedligehold
h Fejlfinding
i Klemningsfare
j Risiko for at emnet pludseligt kastes af holderen
k Daglig vedligehold
l Månedelig vedligehold
m Sikkerhedsmæssige eftersyn

(GB) *Translation of original text*

Product description

This machine has been built with the following components:

- Hydraulic cylinder
- Hydraulic unit
- Press bed
- Frame
- Winch

Intended use

This workshop press is to be used for ordinary jobs in a workshop such as mounting and dismounting of bearings, bending and straightening etc. Using adequate tools it can also be used for broaching, embossing and crimping.
Pay attention to the risk of ejecting parts from blanks etc *(Fig.3)*.
Use face shield protection.

Purpose of the manual

This guide contains or describes the next topics:

- Safe usage instructions and warnings
- Machine specifications
- Assembly
- Operation
- Maintenance
- Safety inspection
- Troubleshooting
- Detail drawings and spare parts
- Hydraulic diagram
- Accessories
- EC Declaration of Conformity for Machinery

KEY TO SYMBOLS

a WARNING! Be careful and use the product correctly. This product can cause serious injury or death to the operator or others.
b Please read the operator's manual carefully and make sure that you understand the instructions before use *(Fig.1)*.
c Replace damaged, worn or broken parts
d Obey the local recycling requirements and applicable regulations.
e Assembly
f Operation
g Maintenance
h Troubleshooting
i Crush hazard
j Risk of sudden ejection of part
k Daily maintenance
l Monthly maintenance
m Safety inspection

(DE) *Übersetzung des Originaltextes*

Produktbeschreibung

Diese Maschine wurde mit folgenden Komponenten gebaut:

- Hubzylinder
- Hydraulikstation
- Tisch
- Rahmen
- Winde

Vorgesehene Verwendung

Diese Werkstattpresse darf für gewöhnlich auftretende Pressarbeiten, wie z. B. Montage und Herauspressen von Lagern, Biegen und Ausrichten verwendet werden. Mit geeignetem Werkzeug kann die Presse auch zur Räumung, Prägung und Schrumpfung verwendet werden.
Die Gefahr des Herausschleuderns von Werkstücken oder Teilen hiervon ist zu berücksichtigen *(Fig.3)*. Tragen Sie einen Gesichtsschutz.

Zweck des Handbuchs

Dieses Handbuch enthält oder beschreibt die folgenden Themen:

- Sicherheitsvorschriften und Warnungen
- Maschinenspezifikationen
- Montage
- Bedienung
- Wartung
- Sicherheitsinspektion
- Fehlersuche und -behebung
- Detailzeichnungen und Ersatzteile
- Hydraulisches diagramm
- Zubehör
- EG Konformitätserklärung

SYMBOLERKLÄRUNG

a WARNUNG! Gehen Sie vorsichtig vor, und verwenden Sie das Gerät ordnungsgemäß. Dieses Gerät kann schwere oder tödliche Verletzungen des Bedieners oder anderer Personen verursachen.
b Lesen Sie die Bedienungsanleitung sorgfältig durch, und machen Sie sich vor der Benutzung mit dem Inhalt vertraut *(Fig.1)*.
c Ersetzen Sie beschädigte, abgenutzte oder defekte Teile.
d Befolgen Sie die örtlichen Recyclinganforderungen und geltenden Vorschriften.
e Montage
f Betrieb
g Wartung
h Fehlersuche und -behebung
i Quetschgefahr
j Gefahr des plötzlichen Auswurfs eines Teils
k Tägliche Wartung
l Monatliche Wartung
m Sicherheitsinspektion

(FR) *Traduction du texte original*

Description du produit

Cette machine a été construite avec les composants suivants:

- Vérin hydraulique
- Unité hydraulique
- Table
- Châssis
- Treuil

Utilisation prévue

Cette presse d'atelier peut être utilisée à des fins ordinaires, telles que le montage et l'extraction de paliers, le cintrage et le redressage. Dotée d'outils adéquats, la presse peut également servir au défonçage, à l'estampage et au sertissage.
Soyez prudent : les pièces travaillées ou leurs composantes risquent d'être projetées! *(Fig.3)*. Porter une protection faciale.

But du manuel

Ce guide contient ou décrit les sujets suivants:
Instructions d'utilisation et avertissements sécuritaires

- Spécifications de la machine
- Assemblage
- Utilisation
- Maintenance
- Inspection de sécurité
- Guide de dépannage
- Dessins de détail et pièces de rechange
- Schéma hydraulique
- Accessoires
- Declaration CE de conformité pour les composants

EXPLICATION DES SYMBOLES

a AVERTISSEMENT ! Soyez prudent et utilisez le produit correctement. Ce produit peut causer des blessures graves, voire mortelles, à l'opérateur ou à d'autres personnes.
b Veuillez lire attentivement le manuel d'utilisation et assurez-vous de bien comprendre les instructions avant utilisation *(Fig.1)*.
c Remplacez les pièces endommagées, usées ou cassées.
d Respectez les consignes locales de recyclage et la réglementation en vigueur.
e Montage
f Utilisation
g Maintenance
h Guide de dépannage
i Risque d'écrasement
j Risque d'éjection soudaine d'une pièce
k Maintenance quotidienne
l Maintenance mensuel
m Inspection de sécurité

(SE) *Översättning av originaltext*

Produktbeskrivning

Denna maskin är byggd med följande komponenter:

- Hydraulcylinder
- Hydraulikstation
- Pressbord
- Ram
- Vinsch

Avsedd användning

Denna verkstadspress kan användas till allmänna pressarbeten som t.ex. montering och utpressning av lager, bockning och riktning. Med lämpliga verktyg kan pressen även användas till brotschning, prägling och krympning.
Var uppmärksam på att arbetsmaterial eller delar av arbetsmaterial kan slungas ut *(Fig.3)*. Använd ansiktsskydd.

Syftet med manualen

Den här guiden innehåller eller beskriver följande ämnen:

- Instruktioner för säker användning och varningar
- Maskinspecifikationer
- Montering
- Drift
- Underhåll
- Säkerhetsunderhåll
- Felsökning
- Detaljritningar och reservdelar
- Hydrauliskt diagram
- Tillbehör
- EU Överensstämmelseforsäkran

SYMBOLFÖRKLARING

a VARNING! Var försiktig och använd produkten på rätt sätt. Den här produkten kan orsaka allvarlig eller livshotande skada för användaren och andra.
b Läs igenom bruksanvisningen noggrant och se till att du förstår instruktionerna innan användning *(Fig.1)*.
c Byt ut skadade, slitna och trasiga delar.
d Följ lokala återvinningsbestämmelser och tillämpliga förordningar.
e Montering
f Drift
g Underhåll
h Felsökning
i Krossfara
j Risk för plötslig utkastning av delen
k Dagligt underhåll

l Månatligt underhåll
m Säkerhetsunderhåll

(FI) *Alkuperäisen tekstin käännös*
Tuotekuvaus
Tämä kone on rakennettu seuraavista komponenteista:

- Hydraulisylinteri
- Hydrauliset koneikot
- Puristuspöytä
- Rakenne
- Vinssi

Käyttötarkoitus
Tämä puristin soveltuu normaaleihin puristustehtäviin, kuten laakereiden asentamiseen ja irrottamiseen, taivutukseen ja oikomiseen. Oikeilla työkaluilla puristinta voidaan käyttää myös avartamiseen, leimaamiseen tai kutistamiseen.
Varo työkappaleen tai sen osien sinkoutumista puristimesta *(Fig.3)*. Käytä kasvonsuojainta.

Käsikirjan tarkoitus
Tämä opas sisältää tai kuvaa seuraavia aiheita:

- Turvallisuusohjeet ja varoitukset
- Koneen tekniset tiedot
- Asentaminen
- Käyttö
- Kunnossapito
- Turvatarkastukset
- Vianmääritys
- Yksityiskohtaiset piirustukset ja varaosat
- Hydraulinen kaavio
- Lisätarvikkeet
- EU Vaatimustenmukaisuuvakuutus

MERKKIEN SELITYKSET

a VAROITUS! Ole varovainen ja käytä laitetta oikein. Tämä laite voi aiheuttaa käyttäjälle tai sivullisille vakavia vahinkoja tai kuoleman.
b Lue käyttöohje huolellisesti ja varmista, että ymmärrät sen sisällön, ennen kuin alat käyttää konetta *(Fig.1)*.
c Vaihda vaurioituneet, kuluneet tai rikkoutuneet osat.
d Noudata paikallisia kierrätysvaatimuksia ja säädöksiä.
e Asentaminen
f Käyttö
g Kunnossapito
h Vianmääritys
i Murskausvaara
j Osien äkillisen irtoamisen vaara
k Päivittäinen huolto
l Kuukausittainen huolto
m Turvatarkastukset

(NL) *Vertaling van originele tekst*
Productbeschrijving
Deze machine is gebouwd met de volgende componenten:

- Hydraulische cylinder
- Hydraulische pomp
- Perstafel
- Structuur
- Lier

Gebruiksdoeleinden
Deze garagepersen kunnen worden gebruikt voor algemeen voorkomende perstoepassingen, zoals bijvoorbeeld de montage en het uitdrukken van lagers, buigen en rechtmaken. Met eigen gereedschap kan de pers ook worden gebruikt voor trekfrezen, inpersen en krimpen.
Wees beducht op het gevaar van het wegslingeren van werkstukken of onderdelen ervan *(Fig.3)*. Draag een gelaatsscherm.

Doel van de handleiding
Deze gids bevat of beschrijft de volgende onderwerpen:

- Instructies voor veilig gebruik en Instructies
- Machine specificaties
- Assemblage
- Werking
- Onderhoud
- Inspectie van de veiligheid
- Storingzoeken
- Detailtekeningen en onderdelen
- Hydraulisch schema
- Accessoires
- EU Verklaring van overeenstemming

VERKLARING VAN DE SYMBOLEN

a WAARSCHUWING! Wees voorzichtig en gebruik het product op de juiste manier. Dit product kan ernstig of fataal letsel toebrengen aan de gebruiker of anderen.
b Lees de bedieningshandleiding zorgvuldig door en zorg dat u de instructies hebt begrepen voordat u het product gebruikt *(Fig.1)*.
c Vervang beschadigde, versleten of defecte onderdelen.
d Neem de plaatselijk geldende wet- en regelgeving voor recycling in acht.
e Montage
f Werking
g Onderhoud
h Storingzoeken
i Gevaar voor beknelling
j Risico op plotseling uitwerpen van onderdeel
k Dagelijks onderhoud
l Maandelijks onderhoud
m Inspectie van de veiligheid

(ES) *Traducción del texto original*
Descripción del producto
Esta máquina ha sido construida con los siguientes componentes:

- Cilindro hidráulico
- Unidad de potencia hydráulica
- Mesa de prensado
- Estructura de soporte
- Polipasto

Uso previsto
Estas prensas de taller se pueden utilizar para trabajos de prensado comunes, como el montaje y la extracción de cojinetes, el plegado y el enderezado. Con herramientas propias, la prensa también se puede utilizar para brochar, estampar y ajustar.
Preste atención al peligro de proyección de las piezas manipuladas o partes de las mismas *(Fig.3)*. Utilice protector facial.

Propósito del manual
Esta guía contiene o explica los siguientes tópicos:

- Instrucciones de seguridad y advertencias
- Especificaciones de la máquina
- Montaje
- Funcionamiento
- Mantenimiento
- Inspección de seguridad
- Planos de detalle y lista de repuestos

- Diagrama hidráulico
- Accesorios
- EU declaración de conformidad sobre maquinaria

DEFINICIÓN DE LOS SÍMBOLOS

a ADVERTENCIA: Tenga cuidado y utilice el producto correctamente. Este producto puede ocasionar lesiones graves o mortales tanto al operador como a cualquier otra persona.
b Lea detenidamente el manual de usuario y asegúrese de que entiende las instrucciones antes de usar la máquina *(Fig.1)*.
c Cambie las piezas dañadas, desgastadas o rotas.
d Respete los requisitos de reciclaje locales y las normas aplicables.
e Montaje
f Funcionamiento
g Mantenimiento
h Solución de problemas
i Peligro de aplastamiento
j Riesgo de ejección súbita de la pieza
k Mantenimiento diario
l Mantenimiento mensual
m Inspección de seguridad

(IT) *Traduzione del testo originale*
Descrizione del prodotto
Questa macchina è stata costruita con i seguenti componenti:

- Cilindro idraulico
- Unità idraulica
- Tavolo di pressatura
- Struttura
- Verricello

Utilizzo previsto
Questa pressa da officina è stata concepita per le normali attività di officina, come il montaggio e lo smontaggio dei cuscinetti, la piegatura e la raddrizzatura, ecc. Utilizzando strumenti adeguati, si può impiegare anche per brocciatura, lavorazioni a sbalzo e crimpatura. Attenzione al rischio di espulsione di componenti dai semilavoratiomponenti dai semilavorati *(Fig.3)*. Indossare una protezione per il viso.

Scopo del manuale
Questa guida contiene o descrive i seguenti argomenti:

- Istruzioni per un uso sicuro e avvertenze
- Specifiche della macchina
- Montaggio
- Operazione
- Manutenzione
- Controllo di sicurezza
- Risoluzione dei problemi
- Disegni dettagliati e pezzi di ricambio
- Schema idraulico
- Accessori
- Dichiarazione di conformità UE

SIMBOLOGIA

a AVVERTENZA! Prestare attenzione e utilizzare il prodotto correttamente. Il prodotto può causare gravi lesioni o morte dell'operatore o altre persone.
b Prima dell'uso, leggere per intero il manuale dell'operatore e accertarsi di aver compreso le istruzioni *(Fig.1)*.
c Sostituire le parti danneggiate, usurate o rotte.
d Rispettare le norme locali sul riciclaggio e le normative vigenti.
e Montaggio
f Utilizzo
g Manutenzione
h Risoluzione dei problemi
i Pericolo di schiacciamento
j Rischio di espulsione improvvisa del pezzo
k Manutenzione giornaliera
l Manutenzione mensile
m Controllo di sicurezza

(RU) *Перевод оригинального текста*
Описание изделия
Эта машина была построена из следующих компонентов:

- Гидравлический цилиндр
- Гидроагрегат
- Стол прессовый
- Несущая конструкция
- Лебедка

Предназначение
Этот пресс для мастерской предназначен для выполнения обычных работ в цехе, например монтажа и демонтажа подшипников, сгибания, выпрямления и т. д. Вместе с подходящими инструментами может использоваться для прошивных, чеканочных и подгибочных работ. Соблюдайте осторожность из-за опасности выброса частей заготовок и т. д *(Fig.3)*. Используйте защитную маску.

Цель руководства
Это руководство содержит или объясняет следующие темы:

- Предупреждения и инструкции по безопасному применению
- Технические характеристики машины
- Сборка
- Эксплуатация
- Техническое обслуживание
- Проверка обеспечения безопасности
- Диагностика неисправностей
- Детальные чертежи и запчасти
- Гидравлическая схема
- Аксессуары

УСЛОВНЫЕ ОБОЗНАЧЕНИЯ НА ИЗДЕЛИИ

a ПРЕДУПРЕЖДЕНИЕ! Соблюдайте осторожность и правила эксплуатации изделия. Изделие может стать причиной тяжелой травмы или смерти оператора и окружающих.
b Перед началом работы внимательно прочитайте руководство по эксплуатации и убедитесь, что понимаете приведенные здесь инструкции *(Fig.1)*.
c Замените поврежденные, сломанные или изношенные детали.
d Соблюдайте местное законодательство и действующие нормы в области переработки.
e Сборка
f Эксплуатация
g Техническое обслуживание
h Диагностика неисправностей
i Опасность раздавить
j Риск внезапного выброса детали
k Ежедневное обслуживание
l Ежемесячное обслуживание
m Проверка обеспечения безопасности

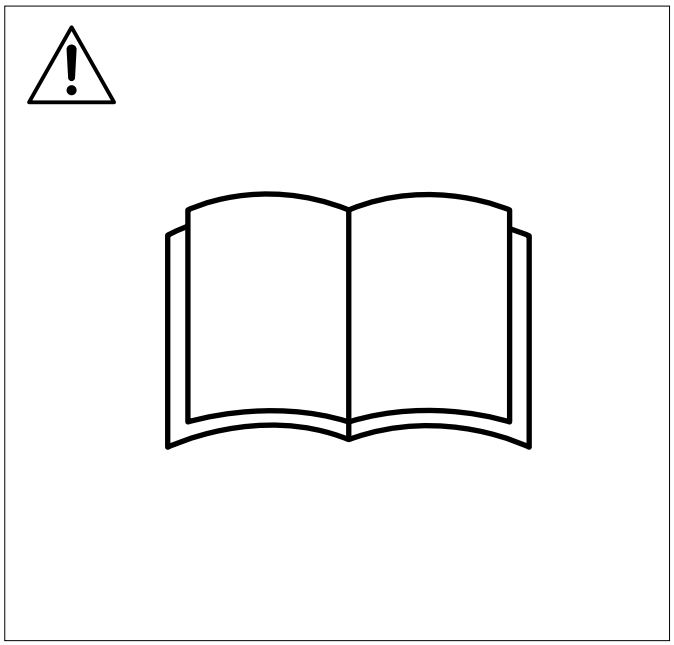

Fig.1

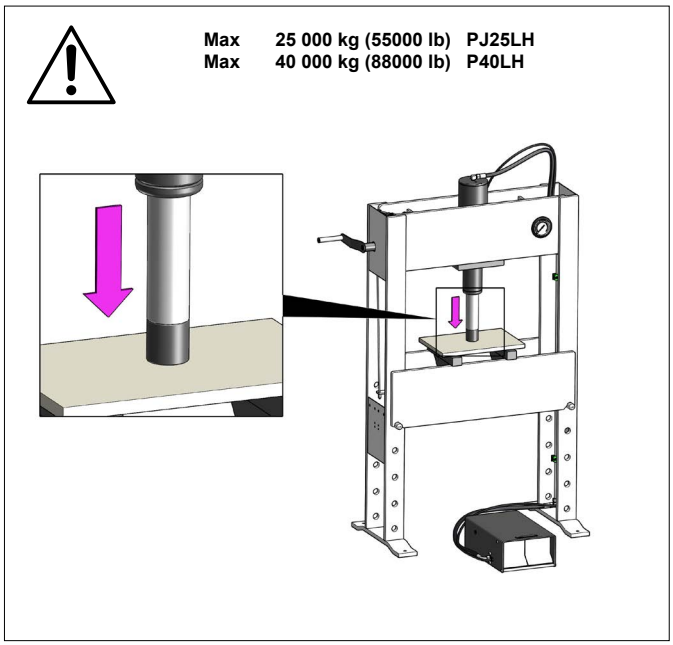

Fig.2

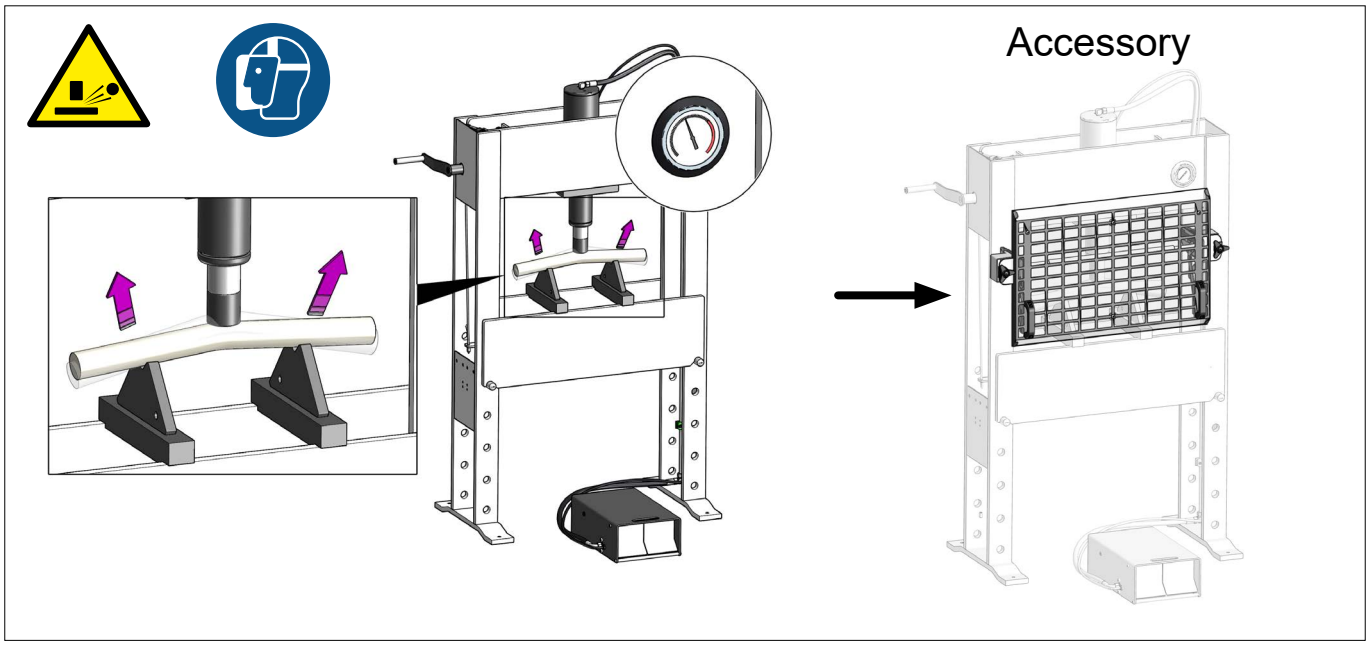

Fig.3

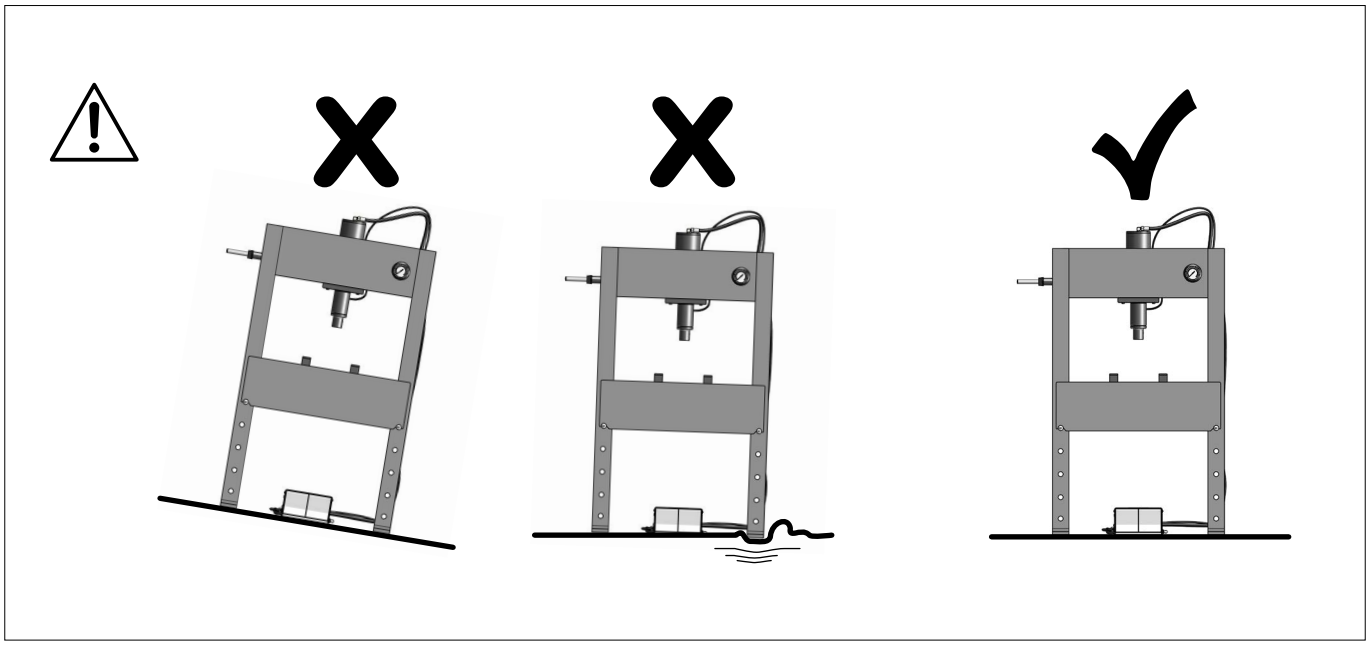

Fig.4

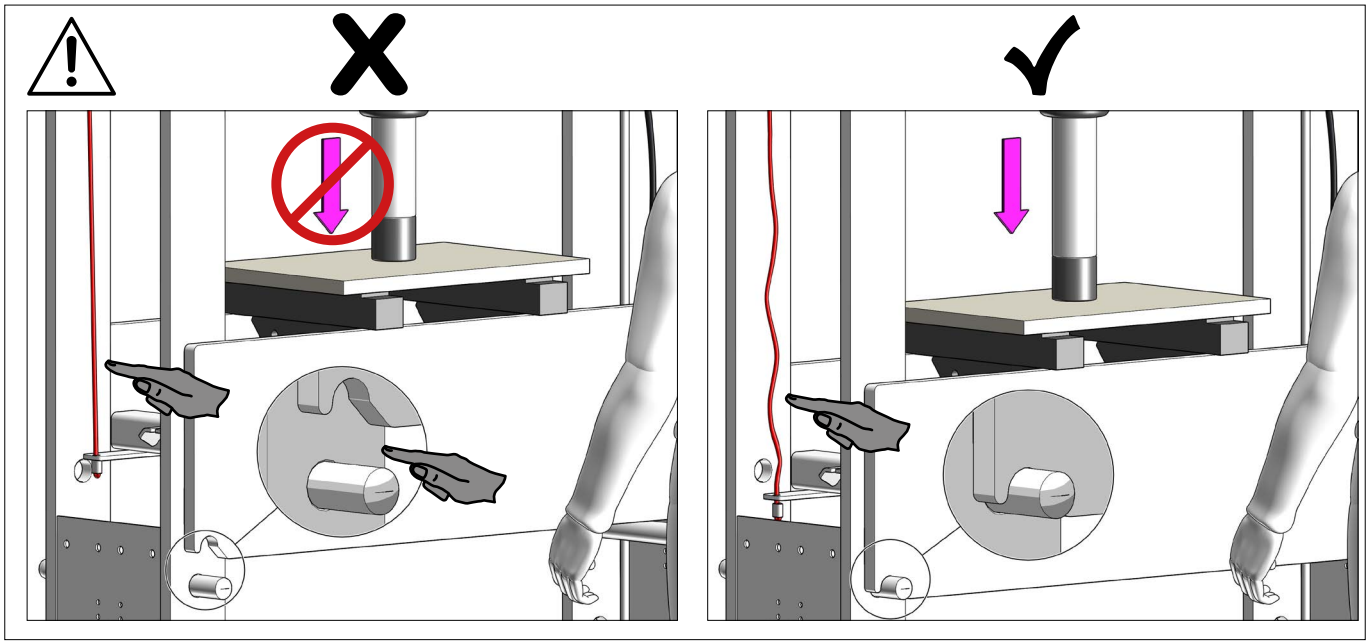

Fig.5

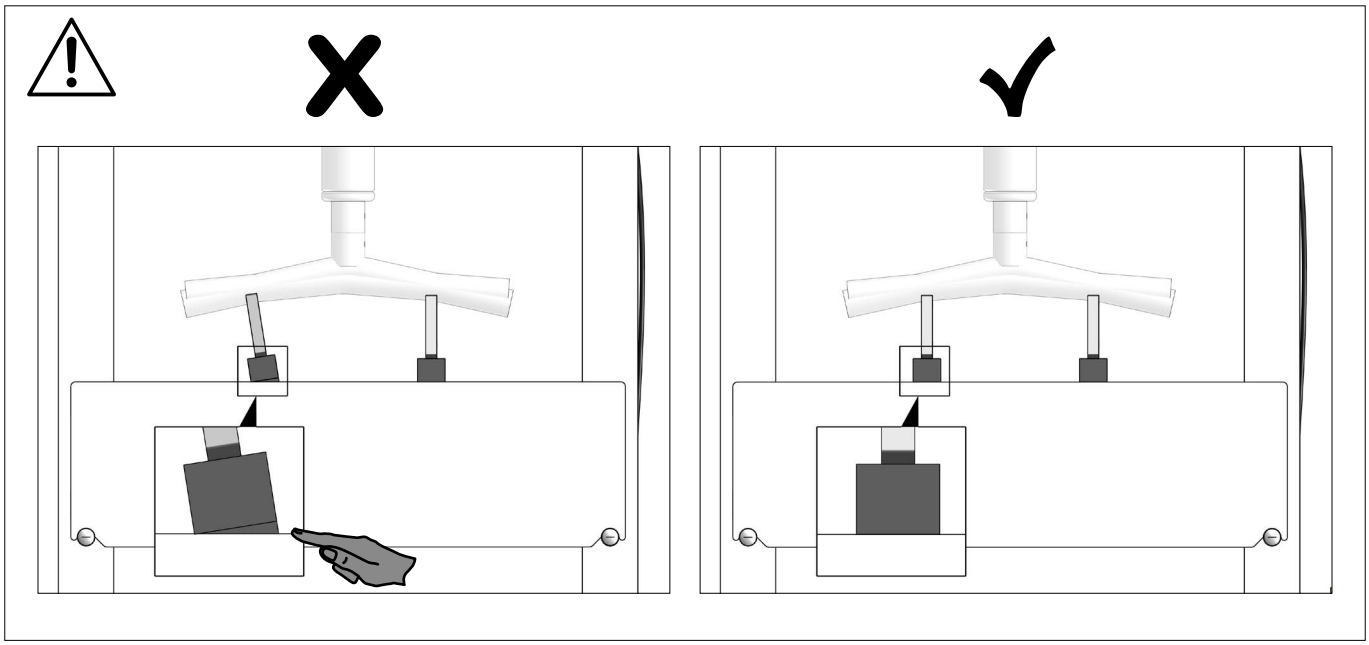

Fig.6

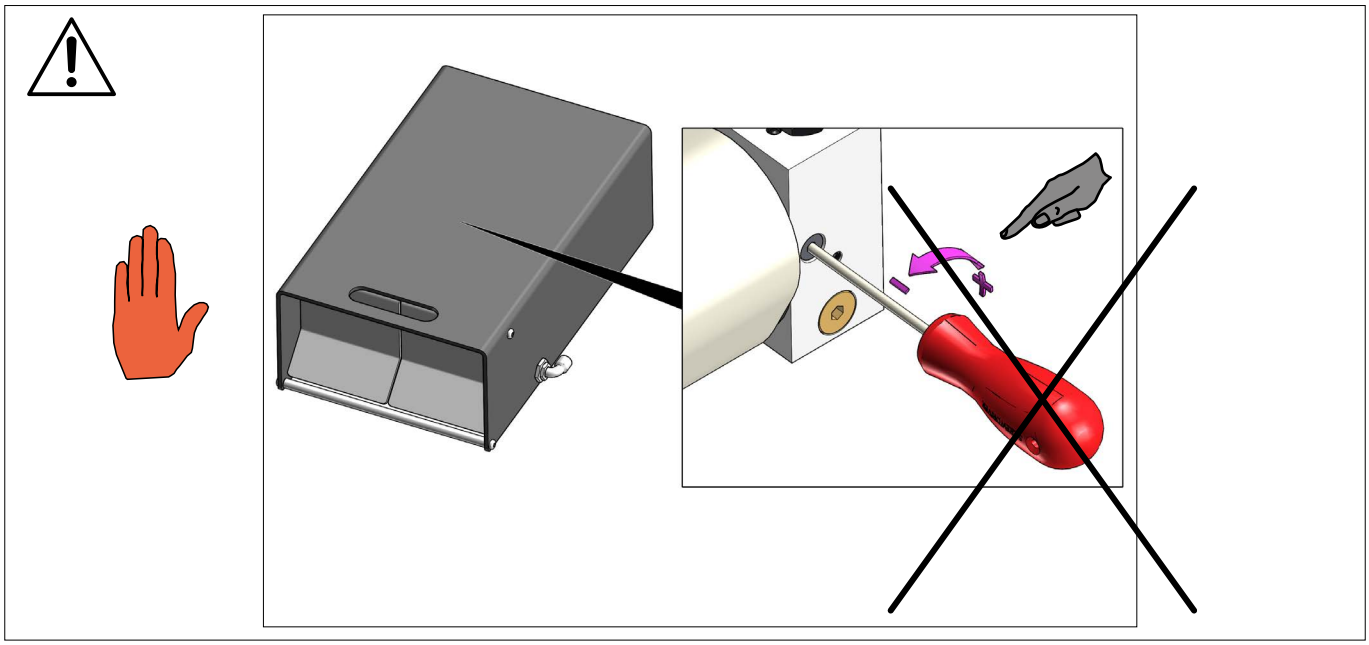

Fig.7

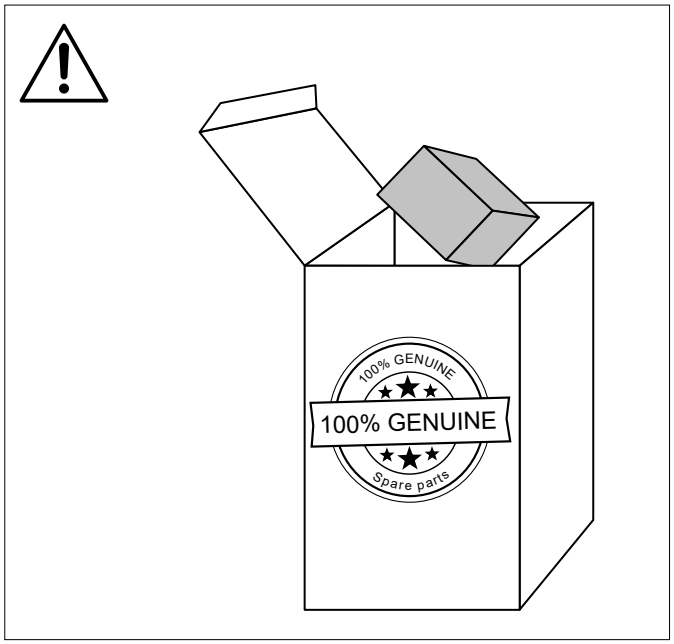

Fig.8

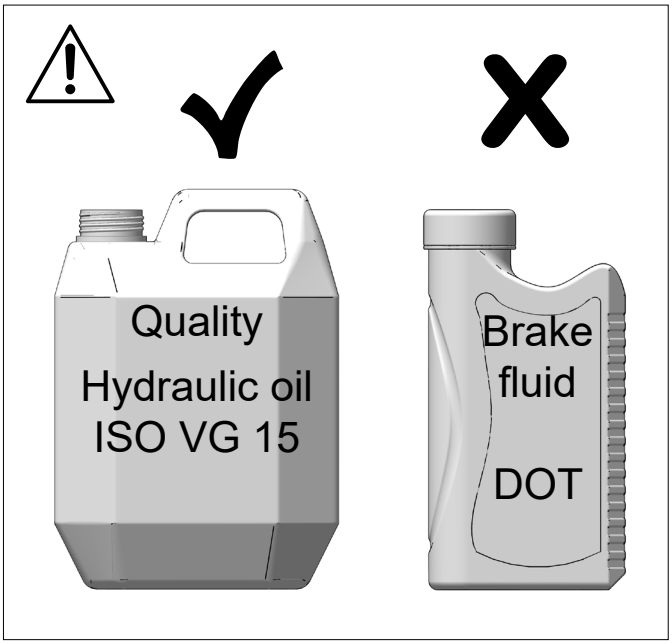

Fig.9

Specifications

PJ25LH	P40LH	Specifikationer	Specifications	Spezifikationen
25 t	40 t	Fuld kapacitet	Capacity	Kapazität
775 mm	1260 mm	Bredde, (w)	Width, (w)	Breite, (w)
535 mm	600 mm	Dybde, (d)	Depth, (d)	Tiefe, (d)
1645 mm	1870 mm	Højde, (h)	Height, (h)	Höhe, (h)
150 mm	300 mm	Slaglængde, (s)	Stroke, (s)	Kolbenhub, (s)
146 kg	418 kg	Vægt	Weigth	Gewicht
8 - 10 bar	8 - 10 bar	Luftforsyning	Air supply	Betriebsdruck
400 bar	330 bar	Hydraulisk tryk	Hydraulic pressure	Hydraulikdruck
ISO VG 15	ISO VG 15	Hydraulik olie	Hydraulic oil	Hydrauliköl
3 l	5,6 l	Oliemængde	Oil quantity	Ölmenge
-20 / +50ºC	-20 / +50ºC	Temperaturområde	Temperature range	Temperaturbereich
92 dB (A)	92 dB(A)	Lydtryksniveau	Sound pressure level	Schalldruckpegel

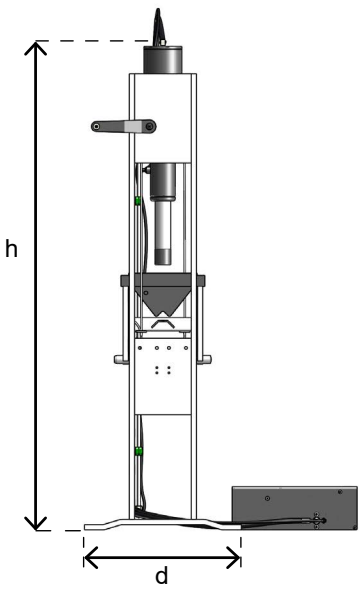

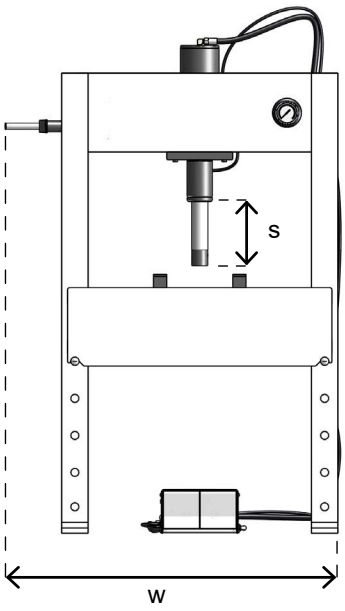

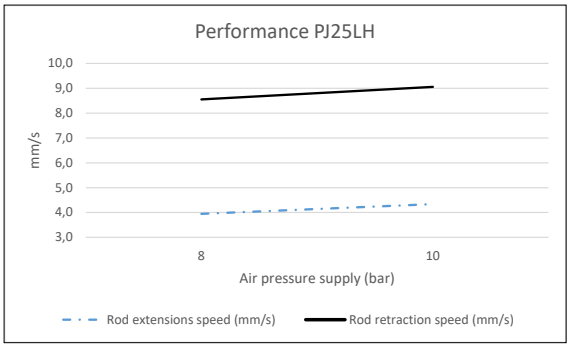

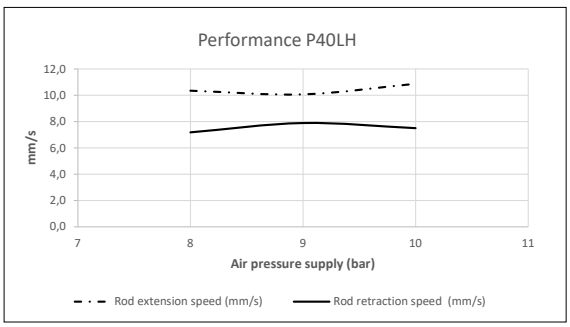

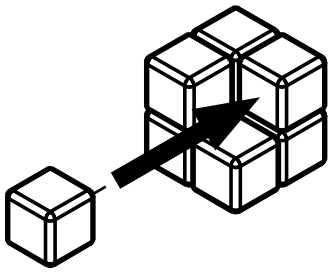

DK NO **Montering**

GB **Assembly**

DE **Montage**

FR **Assemblage**

SE **Montering**

FI **Asentaminen**

NL **Assemblage**

ES **Montaje**

IT **Montaggio**

RU **Сборка**

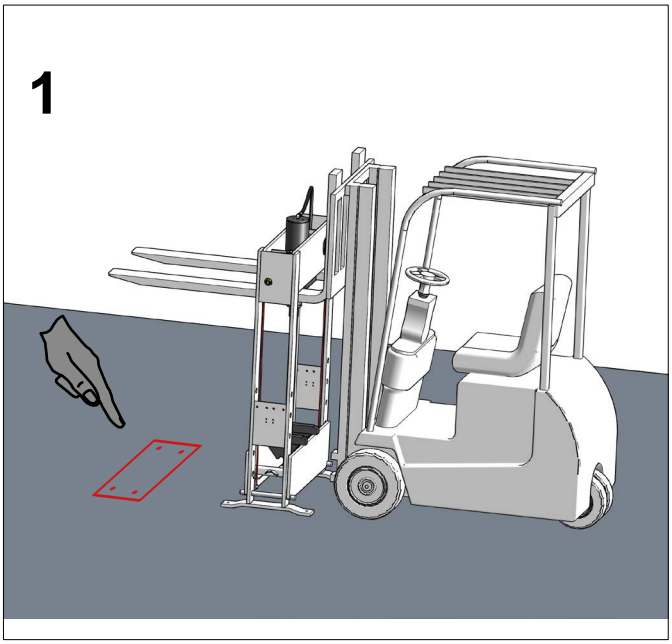

Fig.10

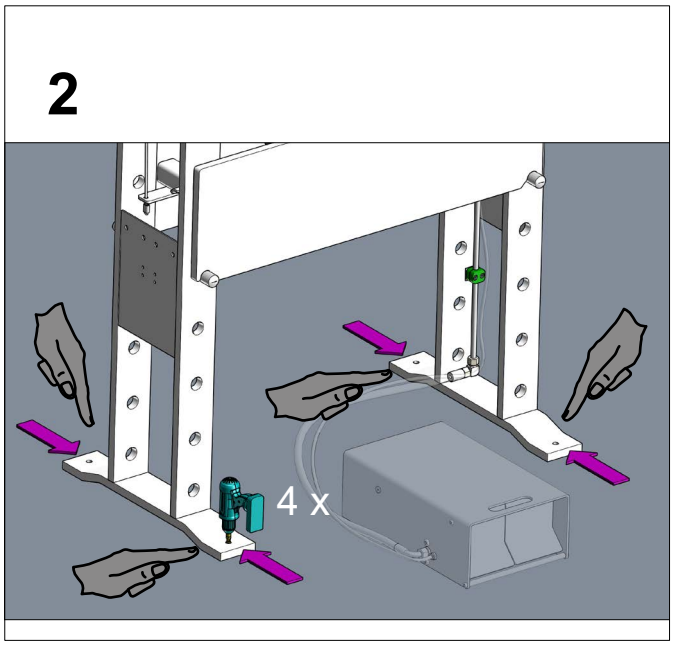

Fig.11

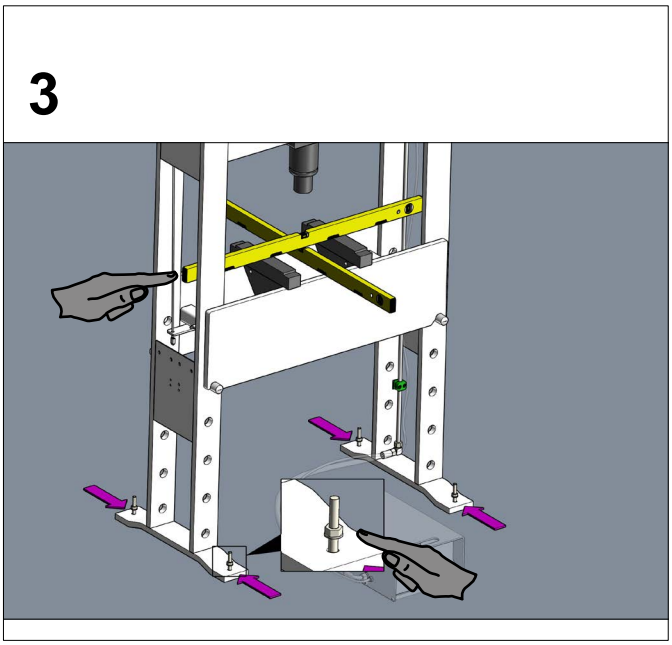

Fig.12

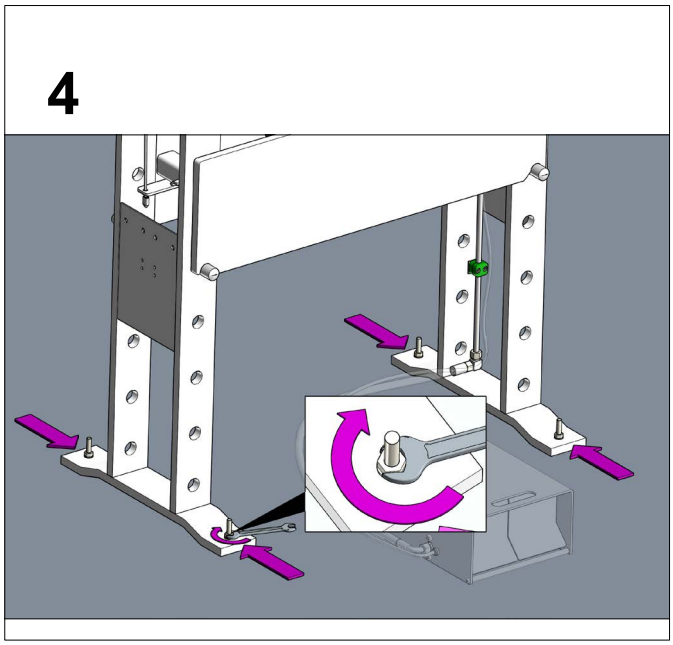

Fig.13

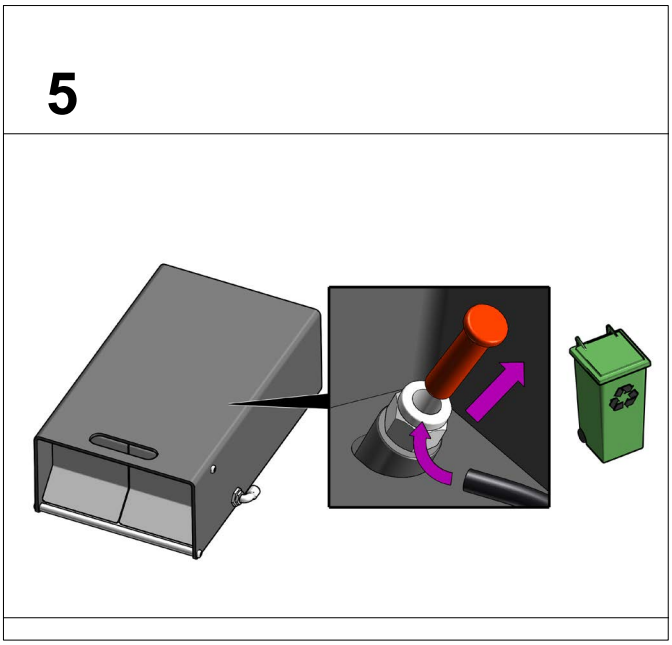

Fig.14

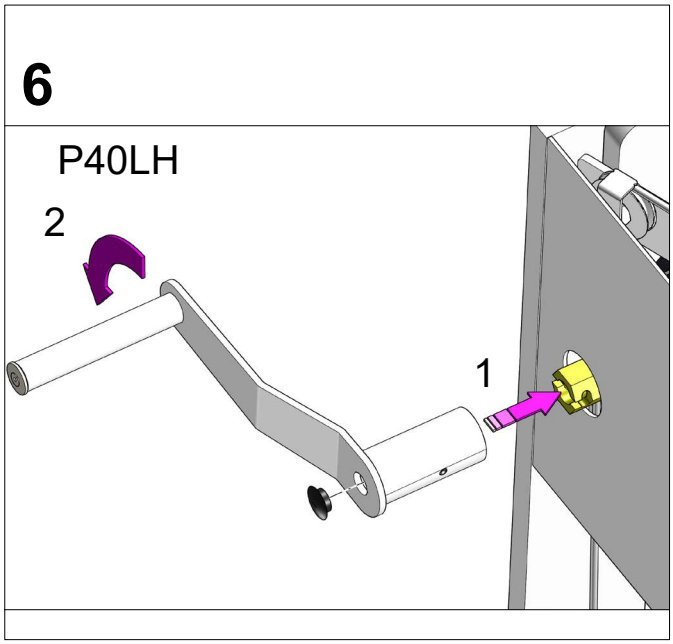

Fig.15

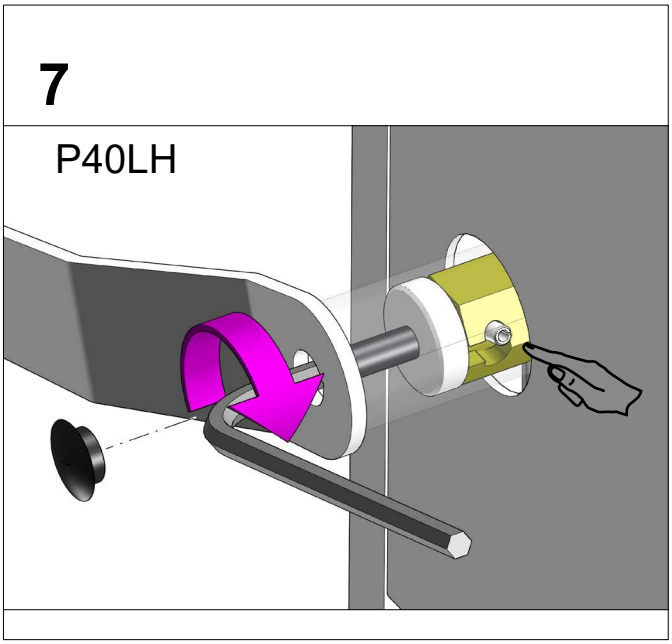

Fig.16

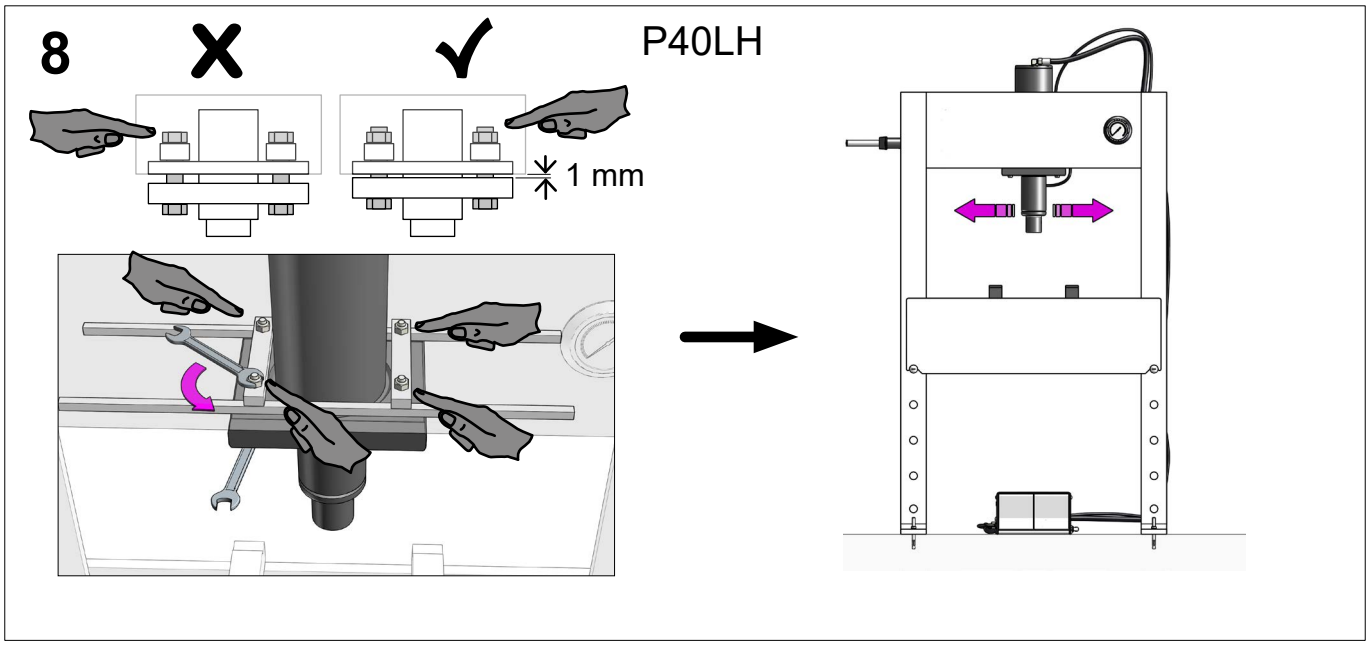

Fig.17

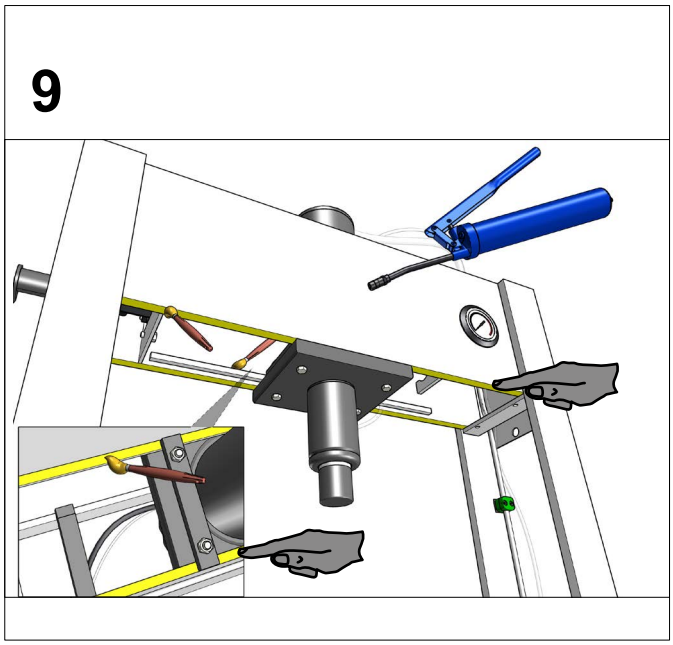

Fig.18

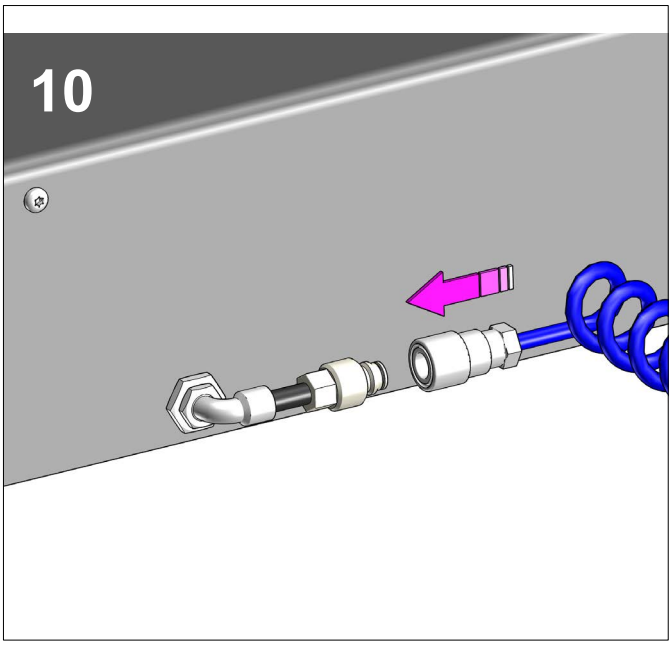

Fig.19

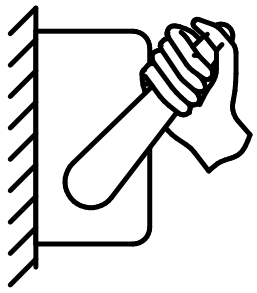

DK NO Betjening

GB Operation

DE Bedienung

FR Utilisation

SE Drift

FI Käyttö

NL Werking

ES Funcionamiento

IT Utilizo

RU Эксплуатация

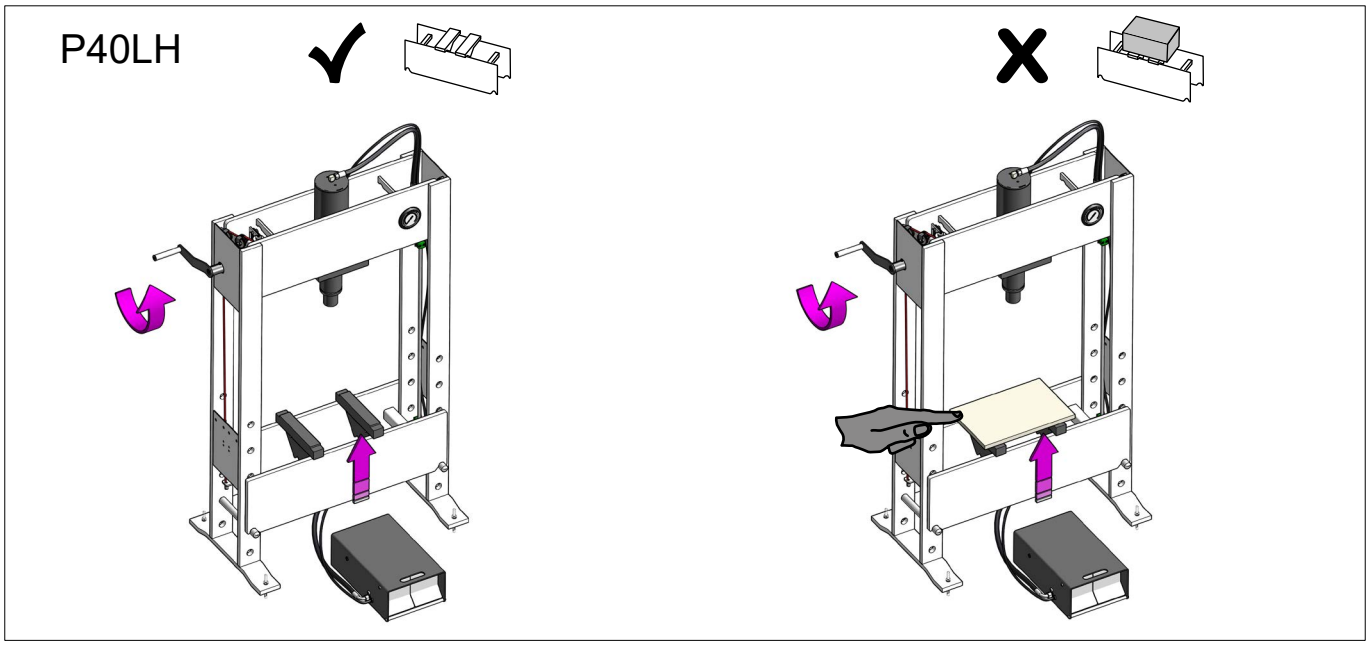

Fig.20

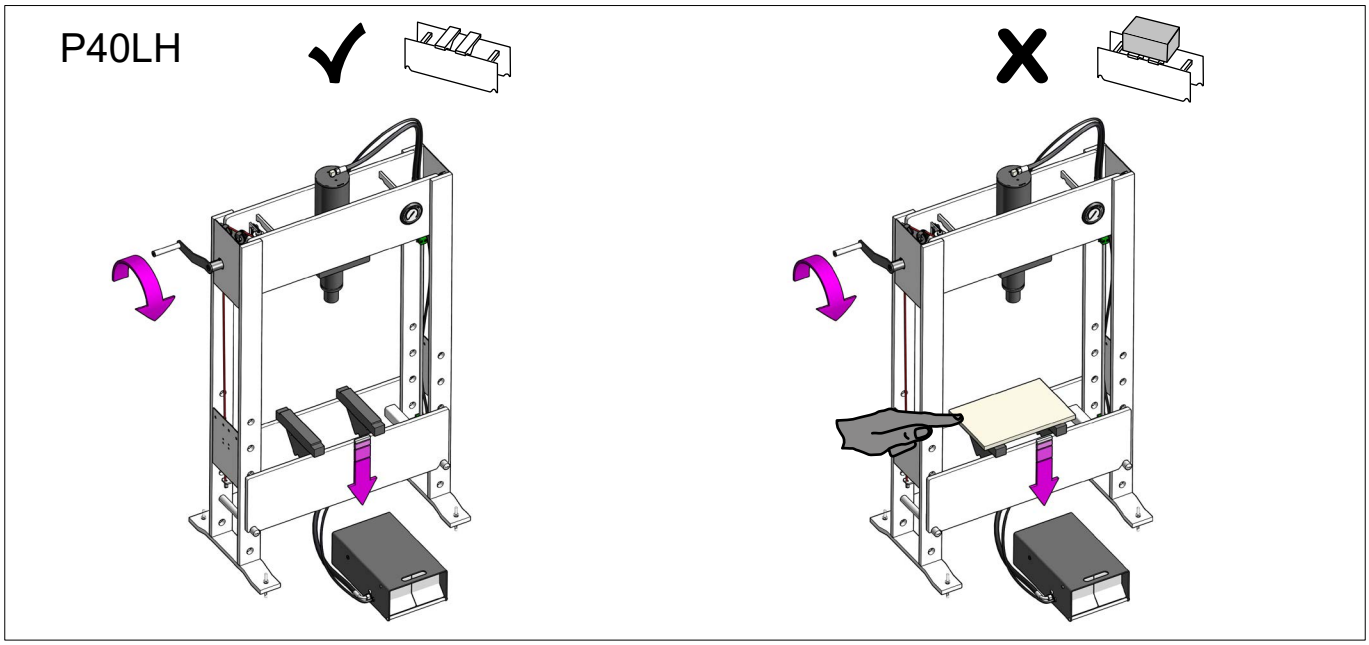

Fig.21

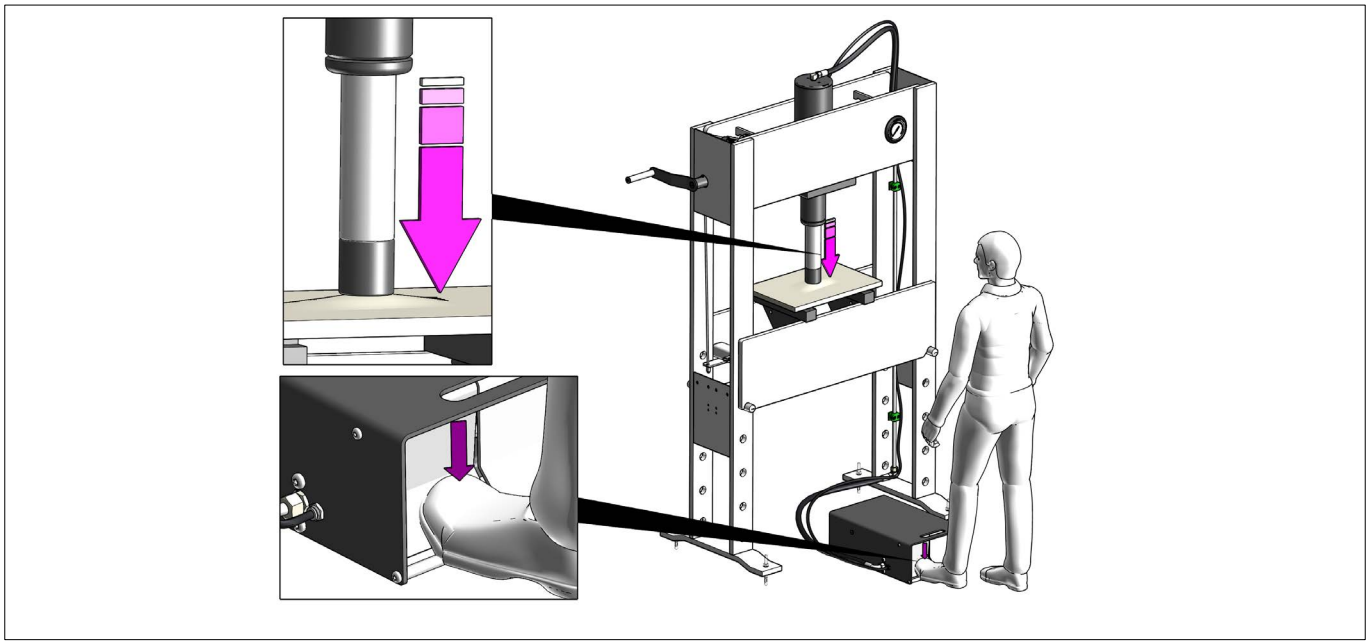

Fig.22

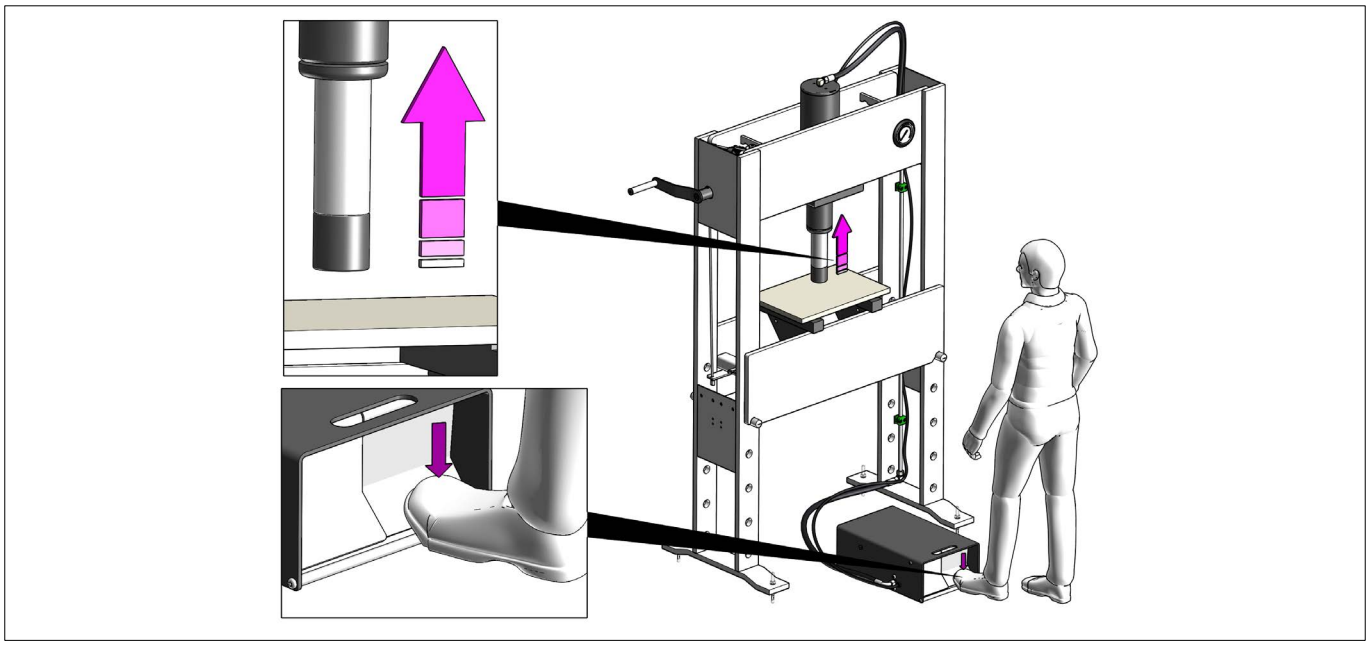

Fig.23

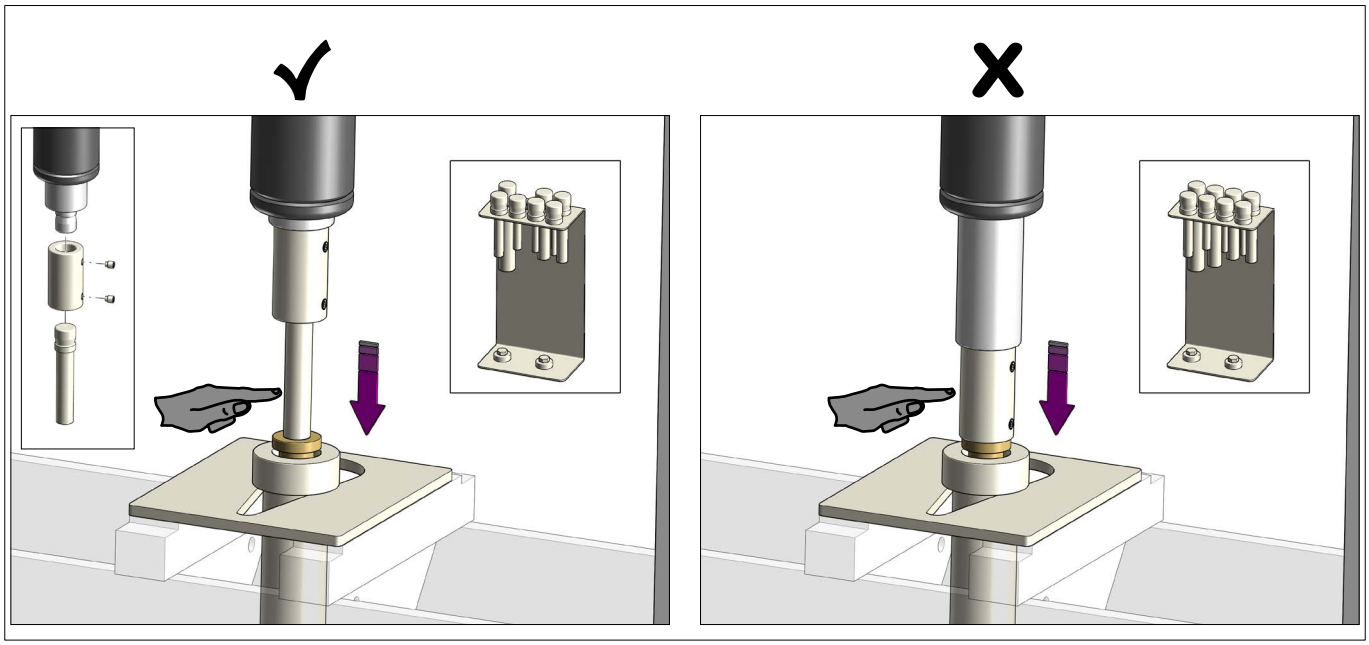

Fig.24

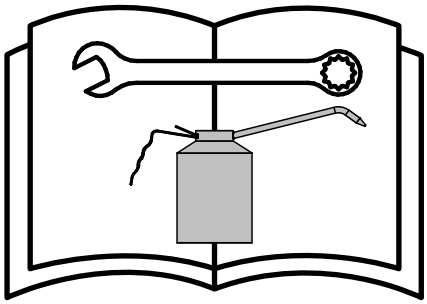

(DK) (NO) **Vedligeholdelse -** Vedligehold og reparation må kun foretages af kvalificeret personale.

(GB) **Users Maintenance -** Maintenance and repair must always be carried out by qualified personnel.

(DE) **Wartung -** Wartungs- und Reparaturarbeiten dürfen nur von qualifiziertem Personal durchgeführt werden.

(FR) **Maintenance -** La maintenance et les réparations doivent toujours être effectuées par un personnel qualifié.

(SE) **Underhåll -** Underhåll och reparationer måste alltid utföras av utbildad personal.

(FI) **Kunnossapito -** Kunnossapitotehtävissä ja orjauksissa tarvitaan aina ammattitaitoista henkilöä.

(NL) **Onderhoud -** Onderhoudswerkzaamheden en herstellingen moeten steeds door bevoegd personeel worden uitgevoerd.

(ES) **Mantenimiento -** El mantenimiento y las eparaciones deben ser ejecutados por personal calificado.

(IT) **Manutenzione -** Manutenzione e riparazione devono essere sempre effettuate da personale qualificato.

(RU) **Техническое обслуживание -** Техническое бслуживание и ремонт должны выполняться только квалифицированным персоналом.

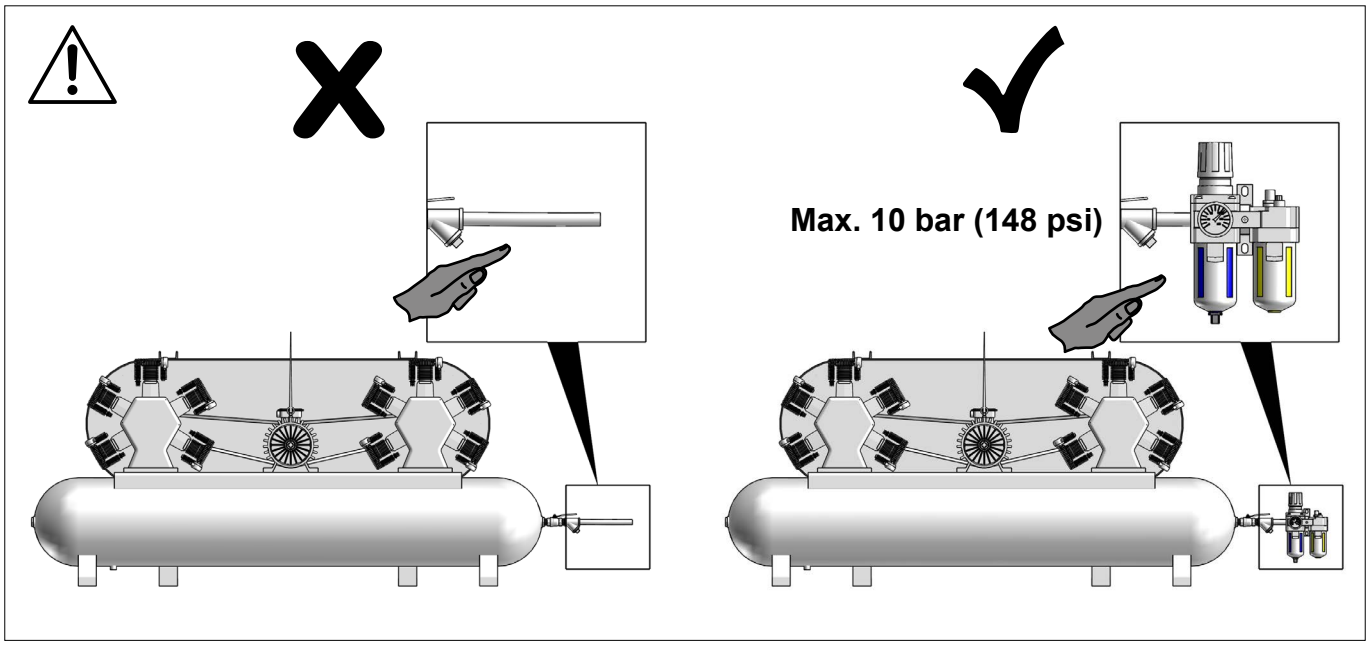

Fig.25

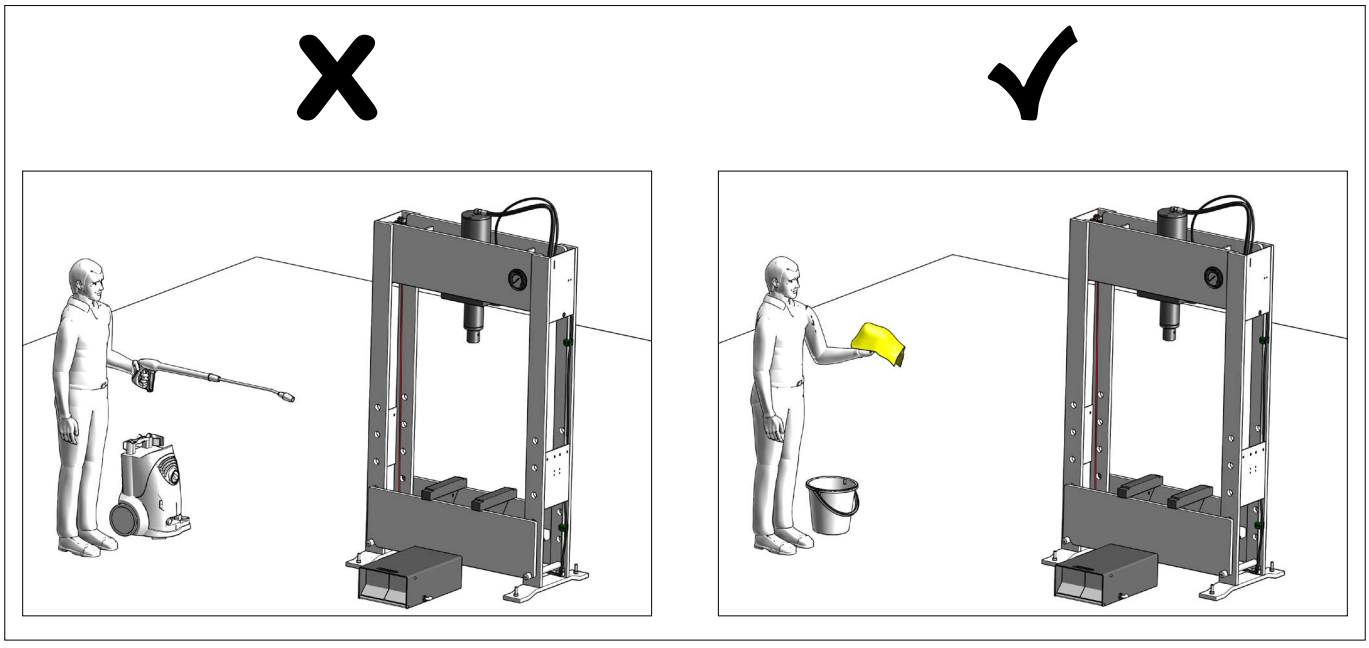

Fig.26

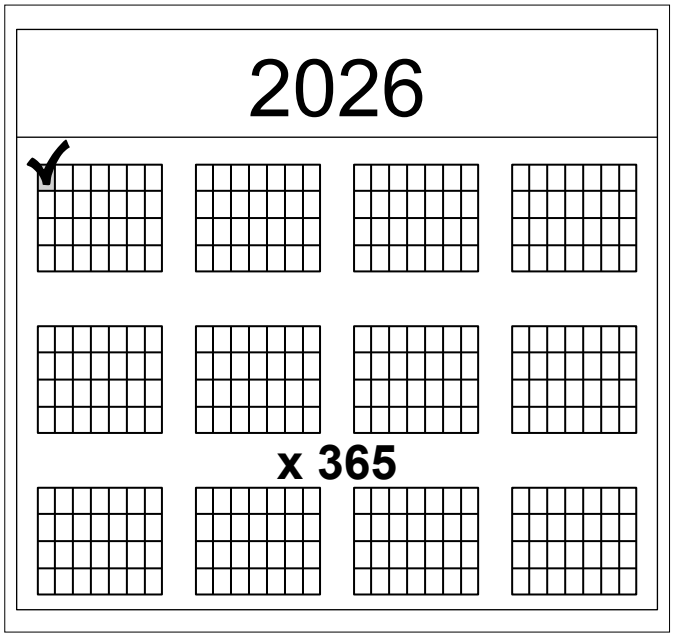

(DK) (NO) **Dagligt**

(GB) **Daily**

(DE) **Tägliche Inspektion**

(FR) **Tous les jours**

(SE) **Dagligen**

(FI) **Päivittäin**

(NL) **Dagelijks**

(ES) **Diariamente**

(IT) **Operazioni quotidiane**

(RU) **Ежедневно**

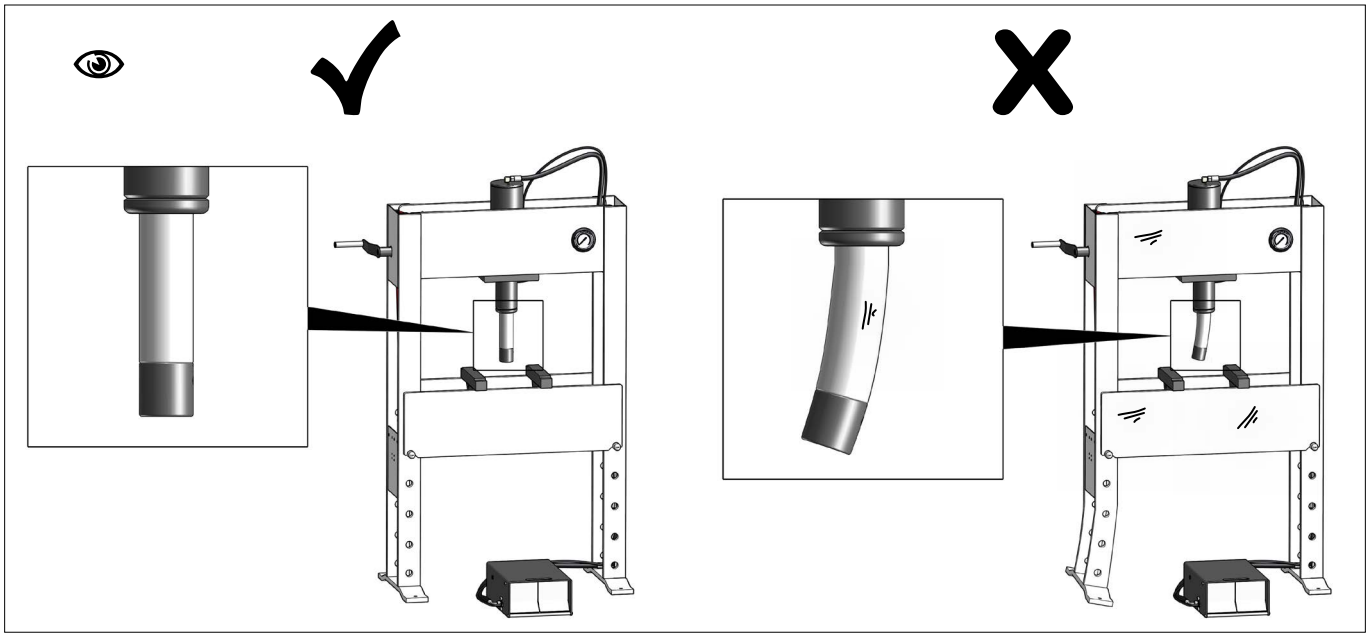

Fig.27

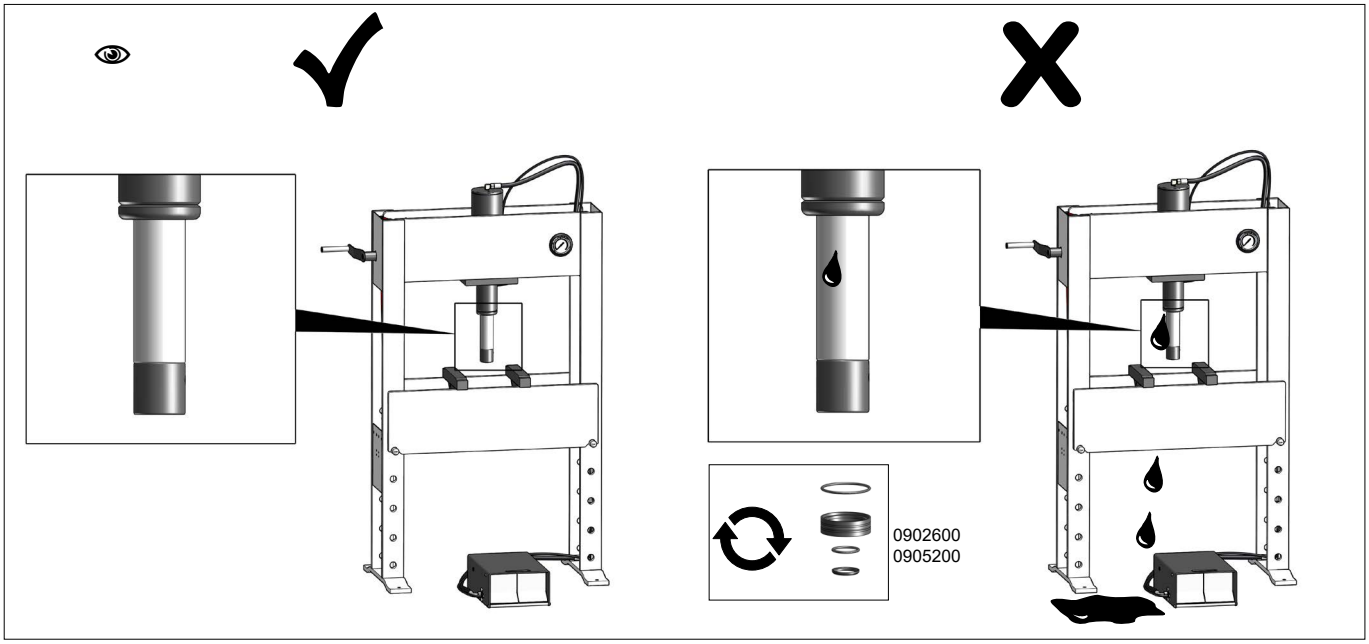

Fig.28

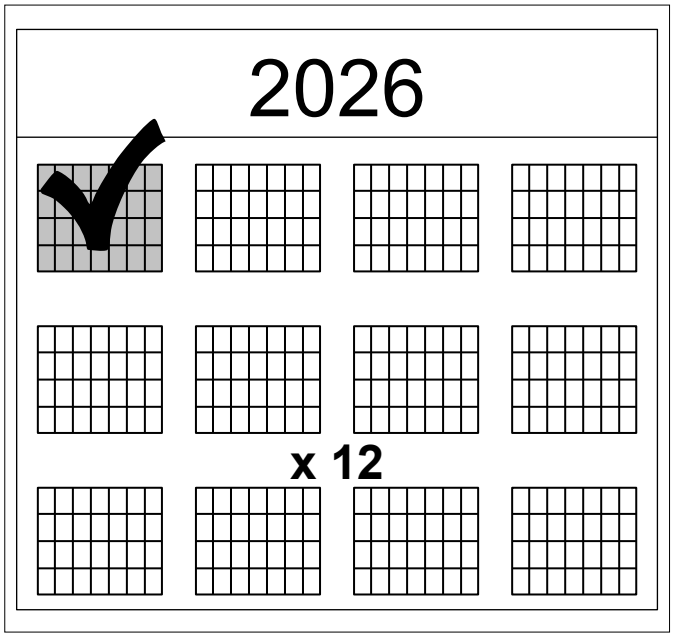

(DK) (NO) **Månedligt**

(GB) **Monthly**

(DE) **Monatliche Inspektion**

(FR) **Tous les mois**

(SE) **Varje månad**

(FI) **Kerran kuukaudessa**

(NL) **Maandelijks**

(ES) **Mensualmente**

(IT) **Operazioni mensili**

(RU) **Ежемесячно**

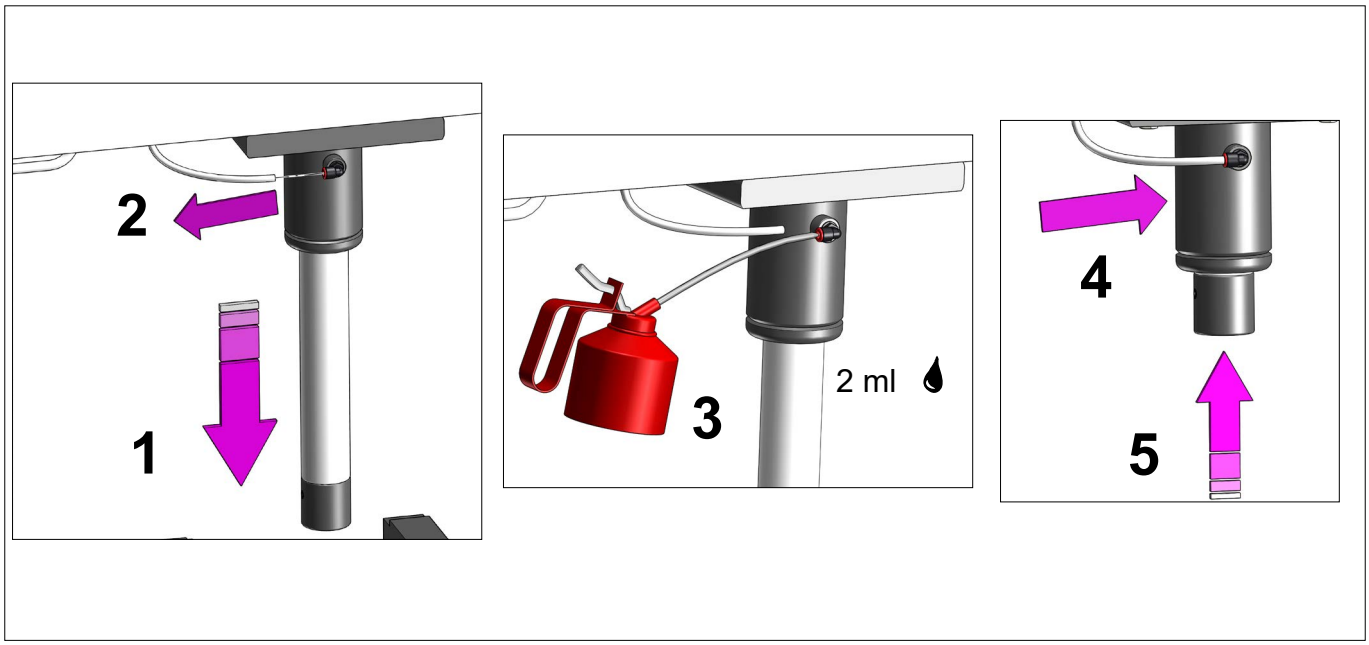

Fig.29

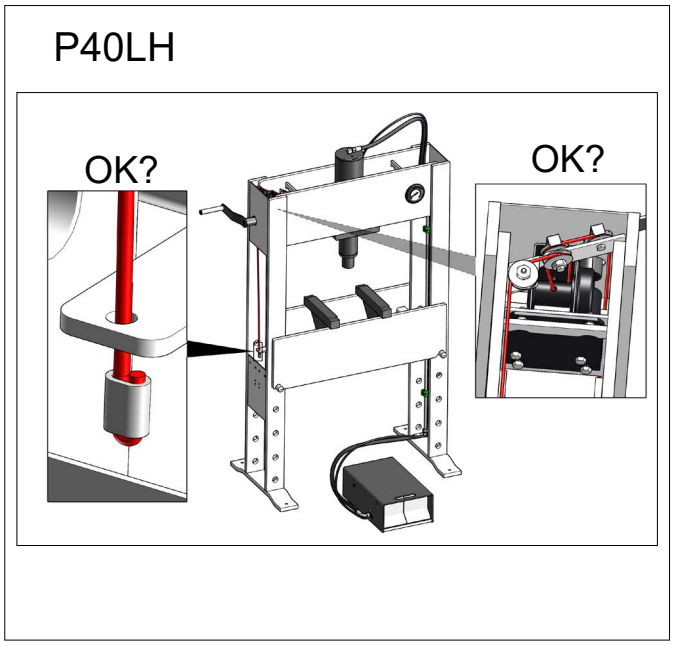

Fig.30

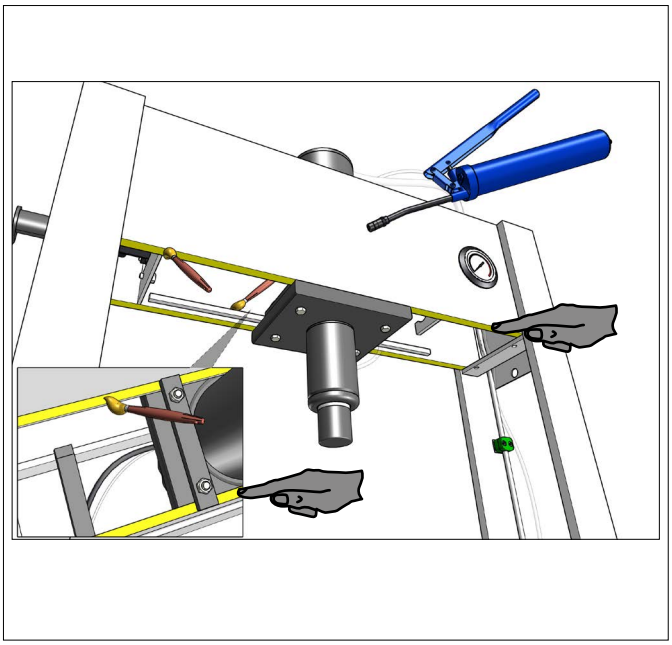

Fig.31

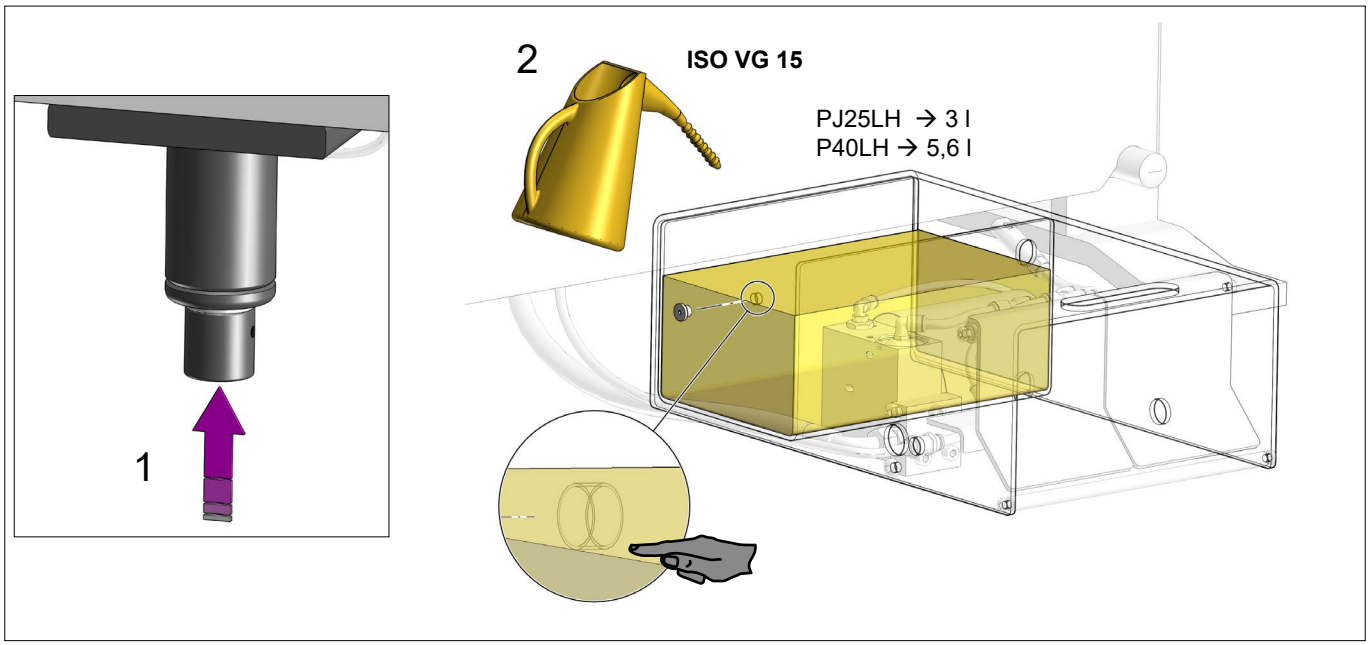

Fig.32

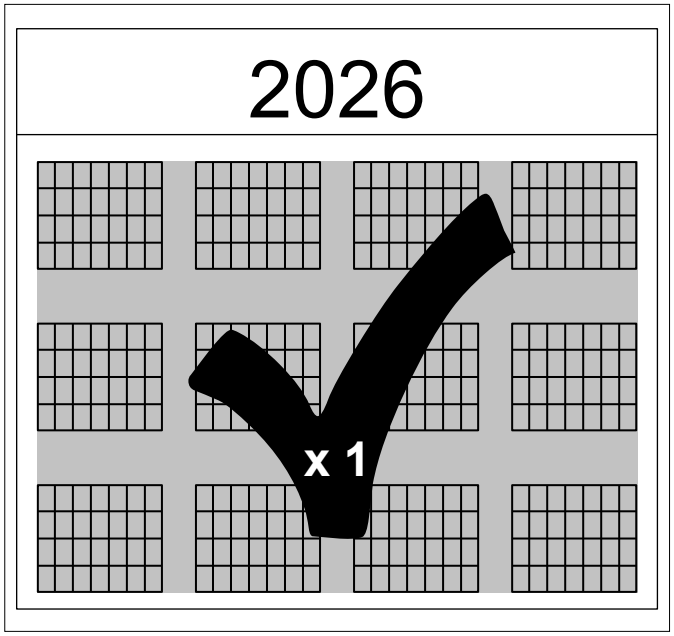

(DK) Sikkerhedsmæssige eftersyn

(NO) I henhold til nationale bestemmelser – dog mindst en gang om året – skal følgende kontrolleres af en sagkyndig:

- Skader og unormalt slid *(Fig.27)*
- Overtryksventilens funktion
- Slanger, cylindre og pumpe for utætheder *(Fig.28)*
- Svejsninger
- Mærkater af sikkerhedsmæssig betydning er læsbare
- Cylinderophæng *(Fig.34)*
- Spillets wire og wirens fastgørelse *(Fig.33)*

(GB) Safety Inspection

According to national legislation – at least once a year – the press must be inspected by a professional for:

- Damage, wear and tear *(Fig.27)*
- Adjustment of the safety valve
- Hoses, cylinder and pump unit for leaks *(Fig.28)*
- Weld joints
- Furthermore all safety labels must be checked to ensure that they are legible.
- Cylinder support *(Fig.34)*
- Winch and wire for wear and tear *(Fig.33)*

(DE) Sicherheitsinspektion

Gemäß einschlägiger nationaler Bestimmungen, jedoch mindestens einmal pro Jahr, sind folgende Punkte durch einen Sachkundigen zu überprüfen:

- Schäden und ungewöhnliche Abnutzung *(Fig.27)*
- Einstellung des Überdruckventils
- Dichtigkeit von Schläuchen, Zylinder und Pumpe *(Fig.28)*
- Schweißverbindungen
- Lesbarkeit wichtiger Sicherheitshinweise
- Unterstützung des Zylinders *(Fig.34)*
- Winde und Draht für Verschleiß *(Fig.33)*

(FR) Inspection de sécurité

Selon la législation nationale – au moins une fois par an – la presse doit être inspectée par un professionnel :

- Dommages et usure *(Fig.27)*
- Réglage de la soupape de sécurité
- Flexibles, cylindre et pompe pour les fuites *(Fig.28)*
- Joints de soudure
- Toutes les étiquettes de sécurité doivent être vérifiées pour s'assurer qu'elles sont lisibles.
- Support du cylindre *(Fig.34)*
- Treuil et fil pour l'usure *(Fig.33)*

(SE) Säkerhetsunderhåll

Enligt nationella bestämmelser – dock minst en gång per år – måste domkraften kontrolleras av en sakkunnig med avseende på följande punkter:

- Slitage *(Fig.27)*
- Justering av säkerhetsventiler
- Slangar, eventuellt läckage från cylinder och pumpenhet *(Fig.28)*
- Svetsfogar
- Vidare måste alla säkerhetsdekaler kontrolleras för att säkerställa att de är läsliga
- Cylinderstöd *(Fig.34)*
- Vinsch och tråd för slitage *(Fig.33)*

(FI) Turvatarkastukset

Asiantuntijan on tarkastettava puristimen toiminta kansallisten määräysten mukaan, kuitenkin vähintään kerran vuodessa:

- Vauriot ja yleinen kuluminen *(Fig.27)*
- Varoventtiilin säätö
- Letkut, sylinterin ja pumpun vuodot *(Fig.28)*
- Hitsausliitokset

- Myös kaikkien varoitustarrojen luettavuus on tarkastettava
- Sylinterin tuki *(Fig.34)*
- Vinssi ja lanka kulumista varten *(Fig.33)*

Inspectie van de veiligheid

(NL) Volgens de nationale wetgeving moet de pers - ten minste een keer per jaar - worden gecontroleerd door een professional:

- Schade en slijtage *(Fig.27)*
- Afstelling van het veiligheidsventiel
- Slangen, cilinder en pompeenheid op lekken *(Fig.28)*
- Lasverbindingen
- Bovendien moeten alle veiligheidslabels worden gecontroleerd om ervoor te zorgen dat ze leesbaar zijn
- Cilindersteun *(Fig.34)*
- Lier en draad op slijtage *(Fig.33)*

Inspección de seguridad

(ES) De acuerdo con la legislación nacional, la prensa debe ser inspeccionada por un profesional al menos una vez al año. Deben inspeccionarse:

- Daños y desgaste *(Fig.27)*
- Ajuste de la válvula de seguridad
- Fugas en la unidad de la bomba, el cilindro y las mangueras *(Fig.28)*
- Uniones soldadas
- Además, se deben comprobar todas las etiquetas de seguridad para asegurarse de que son legibles
- Soporte del cilindro *(Fig.34)*
- Compruebe que el polipasto y su cable no presenten daños *(Fig.33)*

Controllo di sicurezza

(IT) In base alla normativa nazionale, almeno una volta l'anno è necessario sottoporre la pressa al controllo di un professionista, che verificherà la presenza di:

- Danni e usura *(Fig.27)*
- Regolazione della valvola di sicurezza
- Perdite dei tubi, dei cilindri e dell'unità di pompaggio *(Fig.28)*
- Saldare i giunti
- Inoltre, è necessario controllare l'integrità e la perfetta leggibilità di tutte le etichette di sicurezza
- Supporto cilindri *(Fig.34)*
- Verricello e filo per usura *(Fig.33)*

Проверка обеспечения безопасности

(RU) Согласно местному законодательству по крайней мере один раз в год пресс должен проверяться специалистом на предмет наличия:

- Повреждений и износа *(Fig.27)*
- Правильности регулировки предохранительного клапана
- На предмет герметичности шлангов, цилиндра и насосного агрегата *(Fig.28)*
- Сварные соединения
- Кроме того, все предупреждающие этикетки должны проверяться на предмет их разборчивости
- Опора цилиндра *(Fig.34)*
- Лебедка и трос на износ *(Fig.33)*

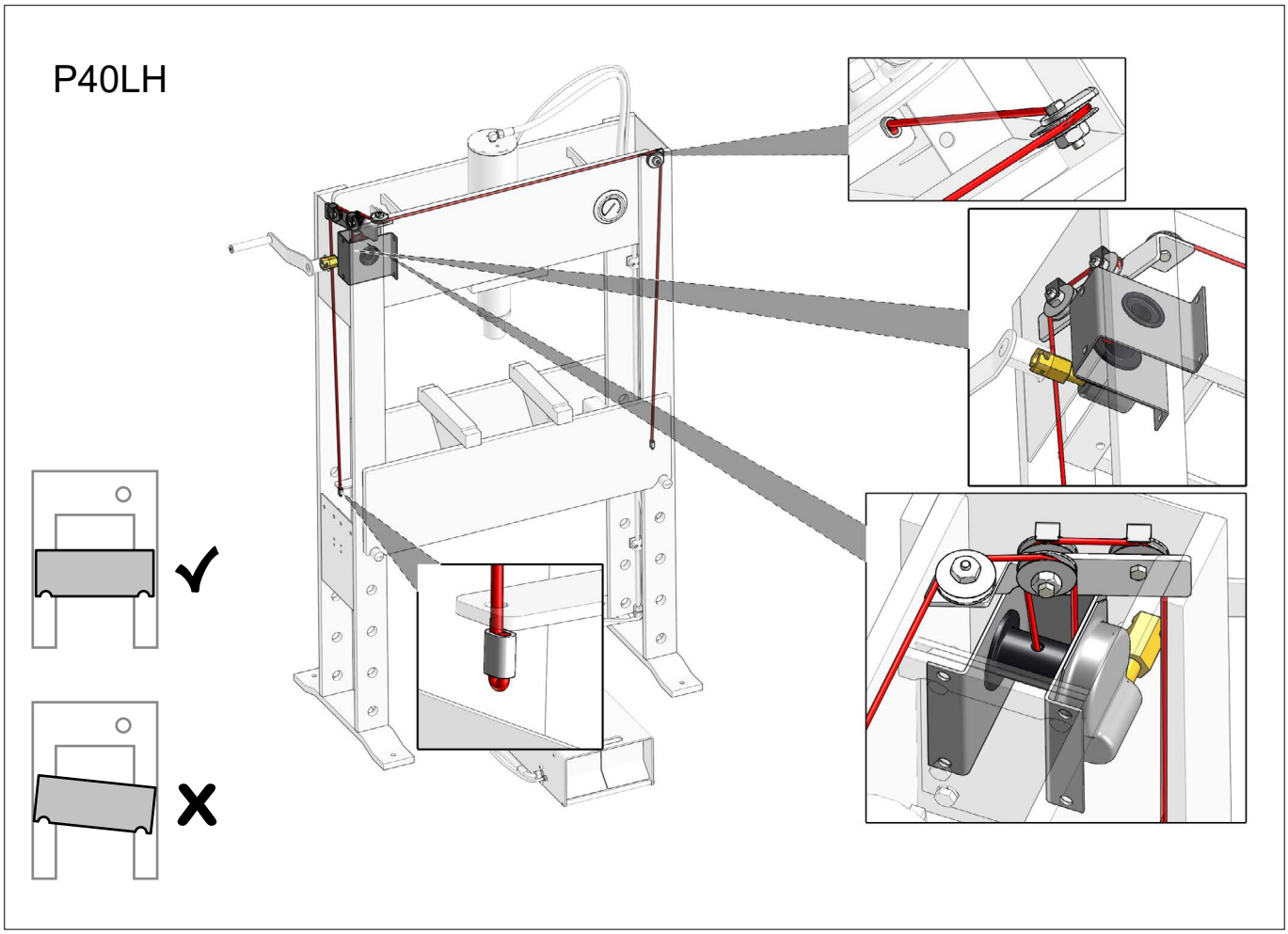

Fig.33

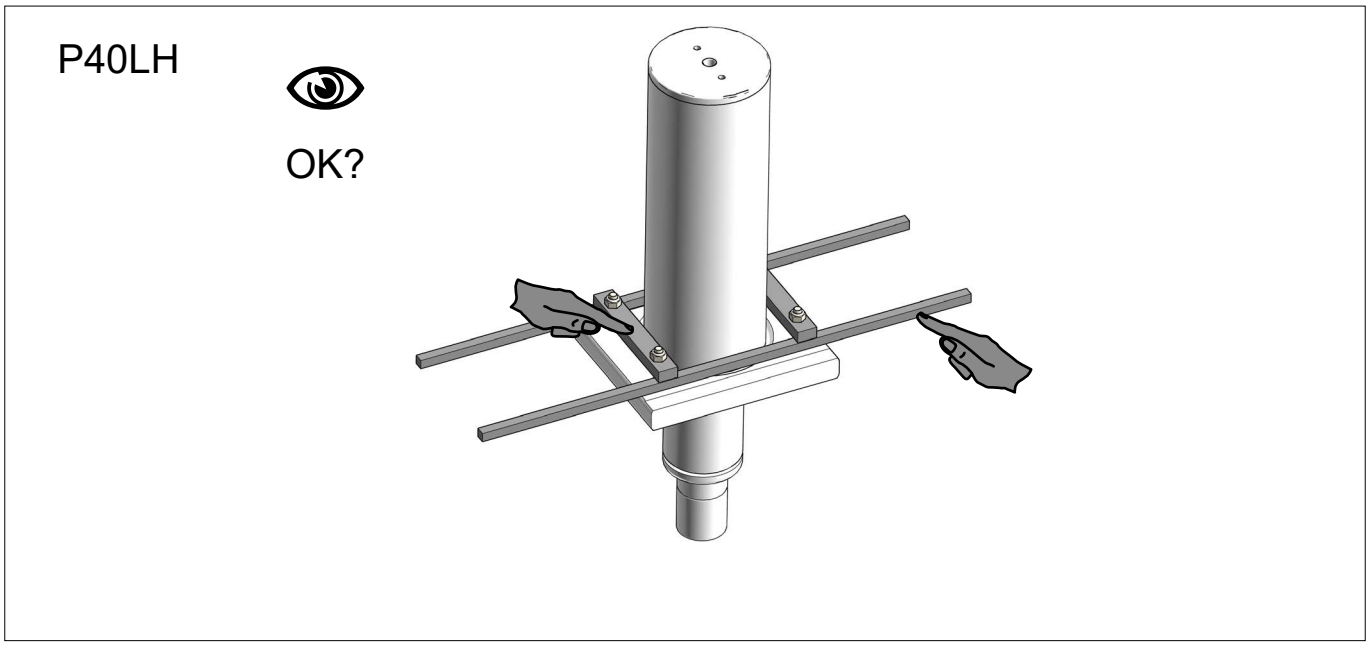

Fig.34

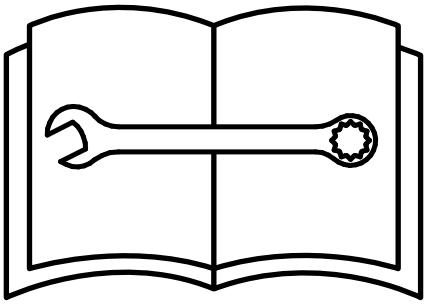

(DK) (NO) **Fejlfinding**

(GB) **Troubleshooting**

(DE) **Fehlersuche und -behebung**

(FR) **Guide de dépannage**

(SE) **Felsökning**

(FI) **Vianmääritys**

(NL) **Storingzoeken**

(ES) **Solución de problemas**

(IT) **Risoluzione dei problemi**

(RU) **Диагностика неисправностей**

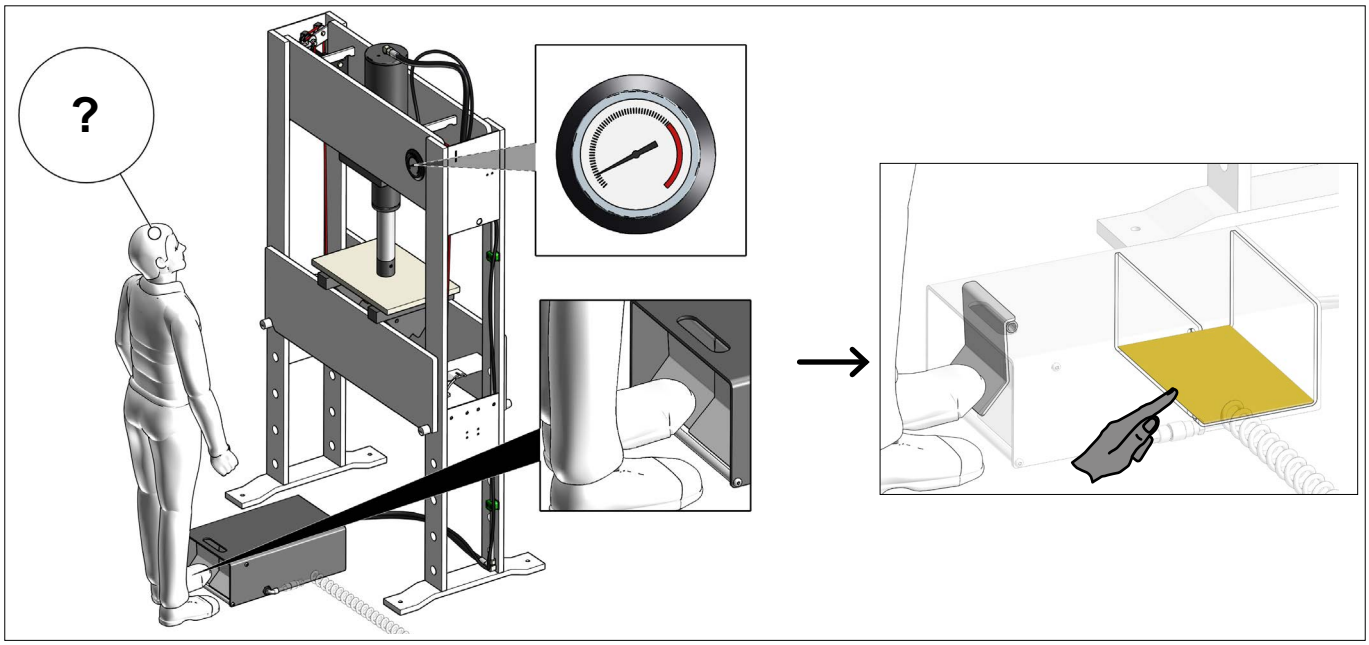

Fig.35

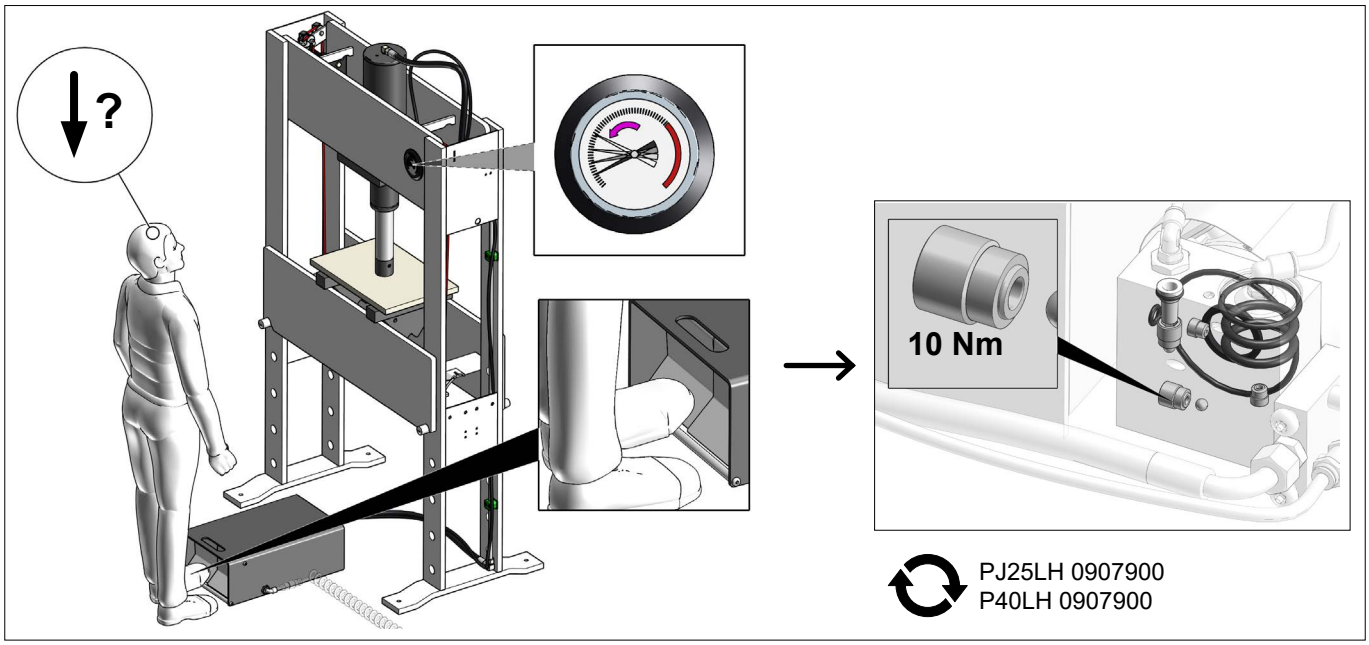

Fig.36

PJ25LH

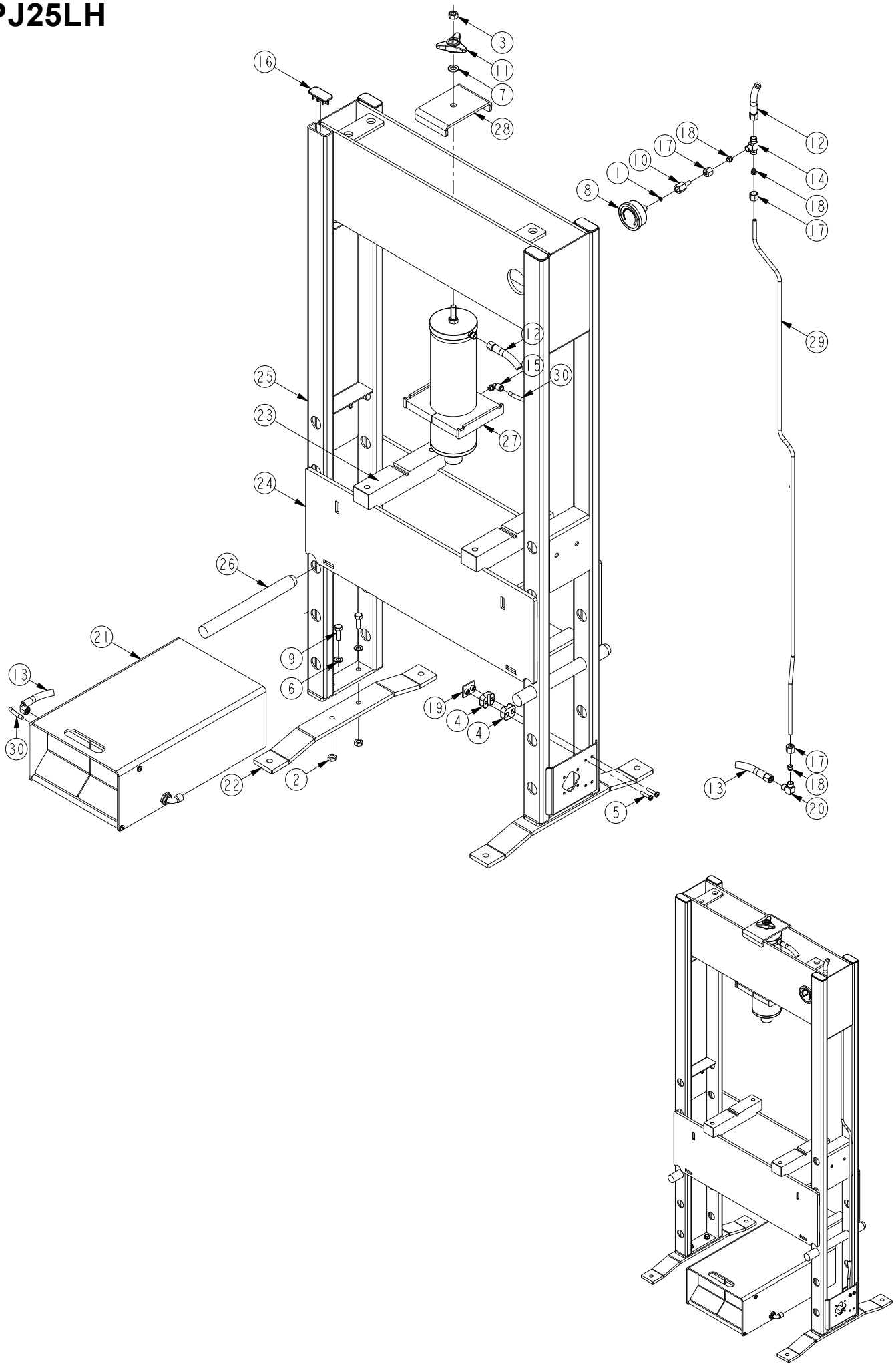
3
11
7
28
16
12
18
17
10
1
8
14
18
17
29
12
15
30
25
23
27
24
26
21
9
6
13
30
19
4
4
22
2
5
17
18
13
20

	PJ25LH		DK	GB	DE
Pos.	**Art. No.**	**Pcs.**	**Benævnelse**	**Description**	**Bezeichnung**
	77 025 00		Lufthydraulisk presser	Air-hydraulic press	Lufthydraulischer Presse
1	02 001 50	1	Cu skive	Cu washer	Cu Scheibe
2	02 002 00	4	Møtrik	Nut	Mutter
3	02 005 00	1	Møtrik	Nut	Mutter
4	02 006 94	2	Rørholder	Tube clamp	Rorhrklemme
5	02 013 76	2	Skrue	Screw	Schraube
6	02 116 00	4	Skive	Washer	Scheibe
7	02 121 00	1	Skive	Washer	Scheibe
8	02 187 00	1	Manometer	Manometer	Manometer
9	02 323 00	4	Skrue	Screw	Schraube
10	02 451 00	1	Manometerforskruning	Manometer fitting	Manometer Verschraubung
11	02 452 00	1	Håndtag	Locking handle	Handgriff
12	02 453 00	1	Hydraulikslange	Hose	Hydr. Schlauch
13	02 453 50	1	Hydraulikslange	Hose	Hydr. Schlauch
14	02 486 00	1	Fitting	Fitting	Verschraubung
15	02 495 00	1	Fitting	Fitting	Verschraubung
16	02 619 03	4	Prop	Plug	Pfropfen
17	02 656 00	3	Omløber	Union nut	Überwurfmutter
18	02 657 00	3	Skærering	Ring	Sneidring
19	02 858 00	1	Klemme	Clamp	Klemmen
20	02 860 00	1	Fitting	Fitting	Verschraubung
21	70 173 20	1	Hydraulikstation	Hydraulic unit	Hydraulikstation
22	75 003 00	2	Fod	Foot	Fuss
23	75 005 00	2	Retteklods	Straightning block	Richtblock
24	76 001 00	1	Presserbord	Press bed	Presstisch
25	77 001 00	1	Presserstativ	Press frame	Pressrahmen
26	77 002 00	2	Stikaksel	Spike for table	Steckachse für Tisch
27	90 462 00	1	Cylinder, komplet	Cylinder	Zylinder
28	90 475 00	1	Låsebelag	Lock fitting	Schliessbeschlag
29	90 487 50	1	Olierør	Oiltube	Ölrohr
30	90 799 34	1	Luftslange	Airhose	Luftschlauch

P40LH

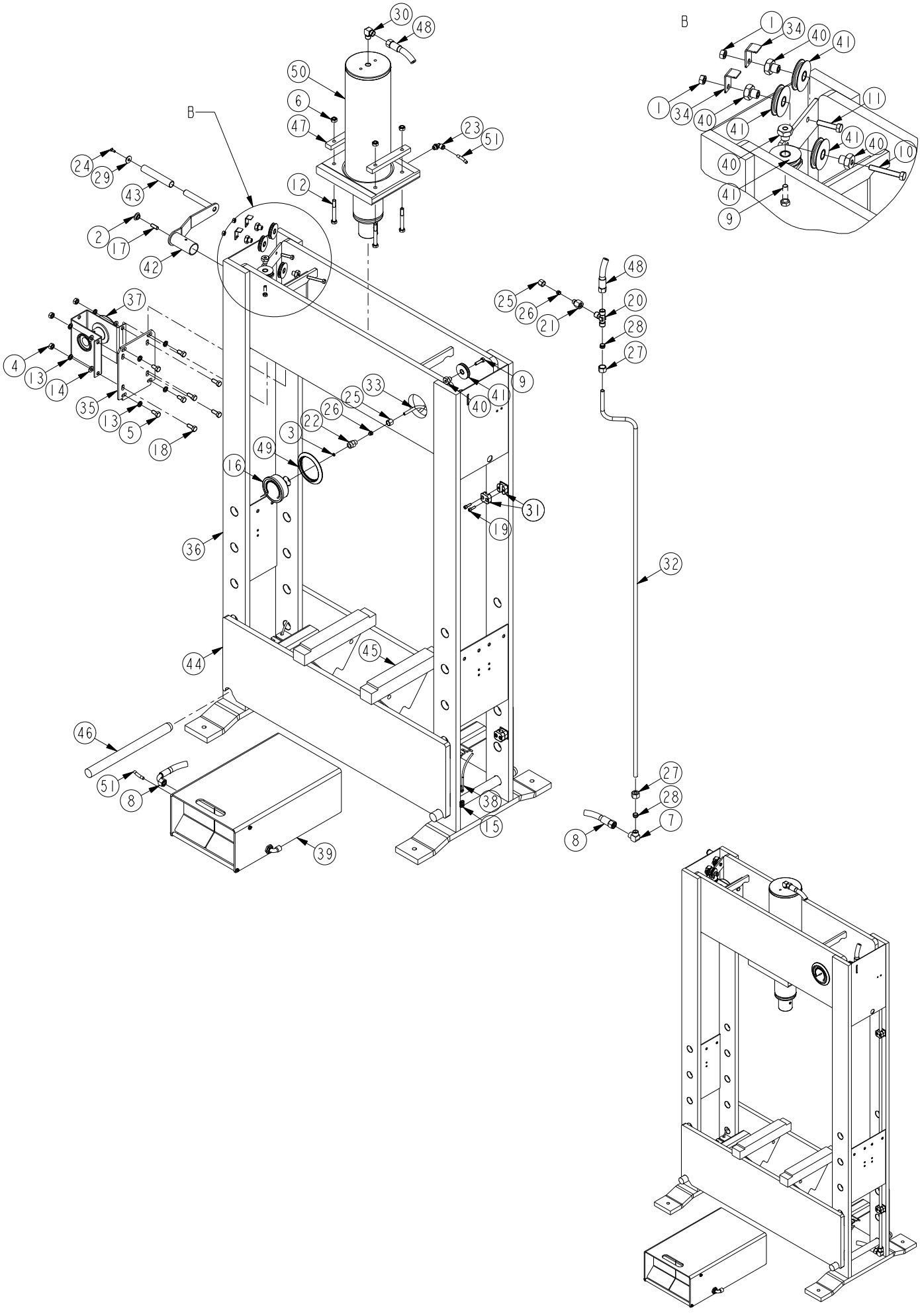
B
B
30
48
50
6
47
23
51
12
24
29
43
2
17
42
37
4
13
14
35
13
5
18
49
16
3
22
26
25
33
9
41
40
31
19
36
44
45
46
51
8
39
38
15
48
25
26
21
20
28
27
32
27
28
7
8
1
34
40
41
11
41
40
10
40
41
9

	P40LH		DK	GB	DE
Pos.	**Art. No.**	**Pcs.**	**Benævnelse**	**Description**	**Bezeichnung**
	70 175 00		Lufthydraulisk presser	Air-hydraulic press	Lufthydraulischer Presse
1	02 001 00	2	Møtrik	Nut	Mutter
2	02 001 30	1	Prop	Plug	Pfropfen
3	02 001 50	1	Cu skive	Cu washer	Cu Scheibe
4	02 002 00	4	Møtrik	Nut	Mutter
5	02 002 91	4	Skrue	Screw	Schraube
6	02 003 00	4	Møtrik	Nut	Mutter
7	02 003 96	1	Fitting	Fitting	Verschraubung
8	02 003 99	1	Hydraulikslange	Hose	Hydr. Schlauch
9	02 004 99	2	Skrue	Screw	Schraube
10	02 006 54	1	Skrue	Screw	Schraube
11	02 006 82	1	Skrue	Screw	Schraube
12	02 092 00	4	Skrue	Screw	Schraube
13	02 103 00	8	Fjederskive	Spring washer	Federscheibe
14	02 116 00	4	Skive	Washer	Scheibe
15	02 176 00	2	Wirelås	Wire lock	Drahtschloss
16	02 195 00	1	Manometer	Manometer	Manometer
17	02 330 00	1	Pinolskrue	Screw	Schraube
18	02 334 00	4	Skrue	Screw	Schraube
19	02 347 00	4	Skrue	Screw	Schraube
20	02 426 00	1	Fitting	Fitting	Verschraubung
21	02 427 00	1	Fitting	Fitting	Verschraubung
22	02 428 00	1	Manometerforskruning	Manometer fitting	Manometer Verschraubung
23	02 439 00	1	Fitting	Fitting	Verschraubung
24	02 645 00	1	Skrue	Screw	Schraube
25	02 656 00	2	Omløber	Union nut	Überwurfmutter
26	02 657 00	2	Skærering	Ring	Sneidring
27	02 751 00	2	Omløber	Union nut	Überwurfmutter
28	02 752 00	2	Skærering	Ring	Sneidring
29	02 766 00	1	Skive	Washer	Scheibe
30	02 822 00	1	Fitting	Fitting	Verschraubung
31	02 857 00	2	Rørholder	Tube clamp	Rorhrklemme
32	70 010 41	1	Hydraulik rør	Hydraulic tube	Hydraulik Rohr
33	70 012 02	1	Hydraulik rør	Hydraulic tube	Hydraulik Rohr
34	70 040 03	2	Vinkel	Bracket	Beschlag
35	70 040 09	1	Plade spil	Winch plate	Handseilwinde beschlag
36	70 141 01	1	Presserstativ	Press frame	Pressrahmen
37	70 171 18	1	Spil	Hand winch	Handseilwinde
38	70 172 04	1	Wire	Wire	Stahldrahtseil
39	70 173 00	1	Hydraulikstation	Hydraulic unit	Hydraulikstation
40	70 174 18	5	Lejetap	Bearing	Lagerzapfen
41	70 174 19	5	Trisse	Reel	Rolle
42	70 174 20	1	Håndsving	Handle	Griff
43	70 174 27	1	Rør greb	Handle	Rörh griff
44	72 002 00	1	Presserbord	Press bed	Presstisch
45	72 005 00	2	Retteklods	Straightning block	Richtblock
46	72 011 00	2	Stikaksel	Spike for table	Steckachse für Tisch
47	72 025 01	2	Cylinderophæng	Cyl. Suspension	Zylinderaufhängung
48	72 026 07	1	Hydraulikslange	Hose	Hydr. Schlauch
49	73 013 00	1	Manometerflange	Manometer collar	Manometerflansch
50	90 410 41	1	Cylinder, komplet	Cylinder	Zylinder
51	90 799 44	1	Luftslange	Airhose	Luftschlauch

70 173 20

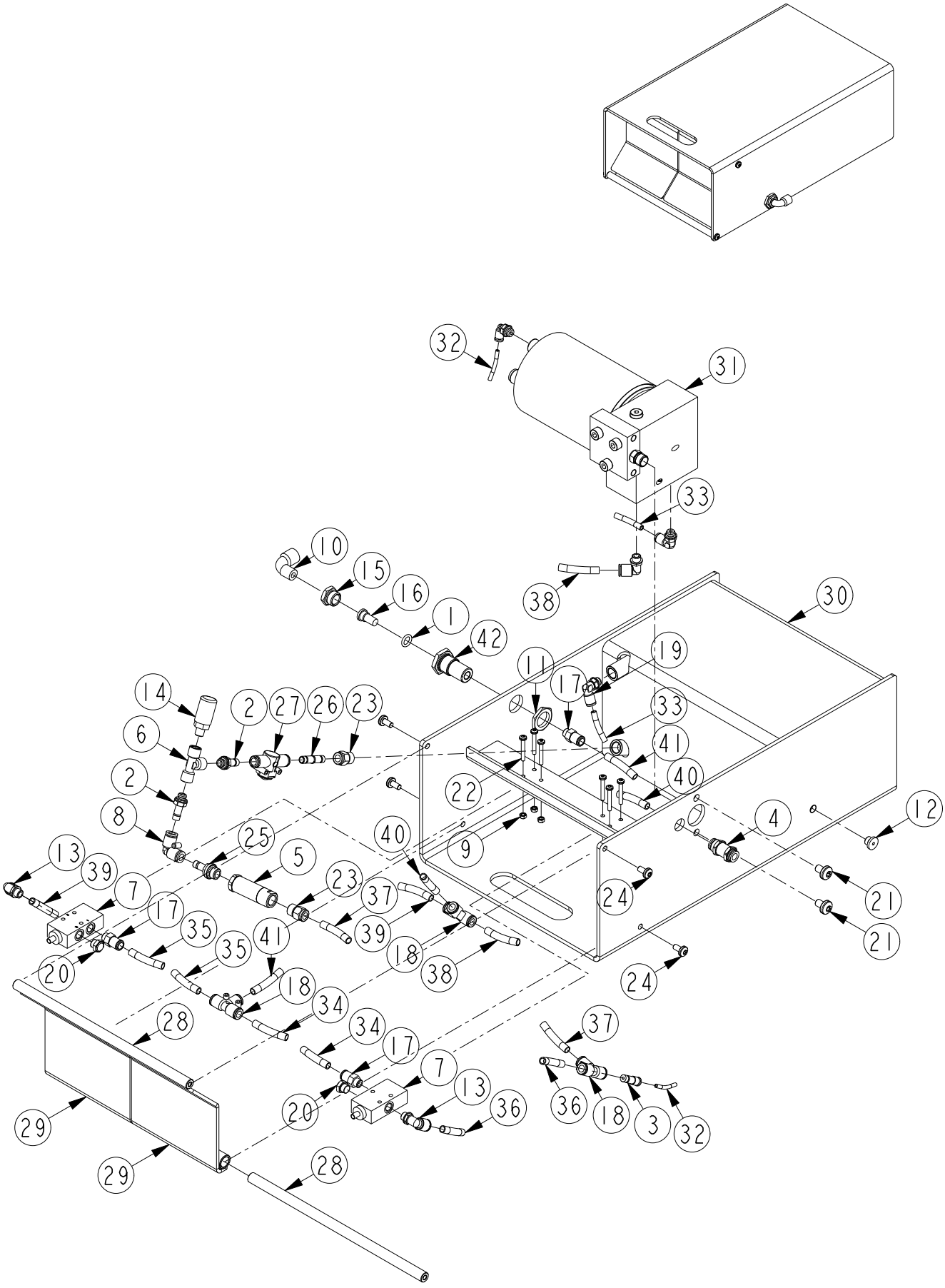

32
31
33
10
15
16
1
42
38
30
19
11
17
14
2
27
26
23
33
6
41
2
22
40
8
25
40
9
4
12
13
39
5
23
37
7
17
35
39
24
21
21
35
41
18
38
20
18
24
34
28
34
37
17
7
13
36
36
18
3
32
20
29
29
28

	PJ25LH		DK	GB	DE
Pos.	**Art. No.**	**Pcs.**	**Benævnelse**	**Description**	**Beschreibung**
	70 173 20		Hydraulikstation	Hydraulicstation	Hydraulikstation
*1	01 000 00	1	O-ring	O-ring	O-Ring
2	02 000 93	2	Fitting	Fitting	Verschraubung
3	02 003 97	1	Fitting	Fitting	Verschraubung
4	02 003 98	1	Fitting	Fitting	Verschraubung
5	02 015 58	1	Trykbegrænser	Limiting valve	Druckbegrenzungsventil
6	02 015 59	1	Fitting	Fitting	Verschraubung
7	02 095 00	2	Ventil	Valve	Ventil
8	02 136 07	1	Fitting	Fitting	Verschraubung
9	02 344 00	6	Møtrik	Nut	Mutter
10	02 405 00	1	Fitting	Fitting	Verschraubung
11	02 436 00	1	Møtrik	Nut	Mutter
12	02 448 00	1	Prop	Plug	Verschlussstopfen
13	02 495 00	2	Fitting	Fitting	Verschraubung
14	02 503 00	1	Overtryksventil	Relief valve	Überdruckventil
15	02 506 00	1	Fitting	Fitting	Verschraubung
16	02 511 00	1	Filter	Filter	Filter
17	02 516 00	3	Fitting	Fitting	Verschraubung
18	02 530 00	3	Fitting	Fitting	Verschraubung
19	02 545 00	1	Fitting	Fitting	Verschraubung
20	02 564 00	2	Lyddæmper	Silencer	Schalldämpfer
21	02 646 00	2	Skrue	Screw	Schraube
22	02 763 00	6	Skrue	Screw	Schraube
23	02 770 00	2	Fitting	Fitting	Verschraubung
24	02 781 00	4	Skrue	Screw	Schraube
25	02 844 00	1	Fitting	Fitting	Verschraubung
26	02 991 02	1	Fitting samler	Fitting	Verschraubung
27	02 991 03	1	Fitting	Fitting	Verschraubung
28	70 173 01	2	Aksel	Axle	Achse
29	70 173 05	2	Pedal	Pedal	Pedal
30	70 173 10	1	Kabinet	Cabinet	Kabinet
31	90 727 72	1	Lufthydraulisk pumpe	Airhydraulic pump	Lufthydraulische Pumpe
32	90 794 29	1	Luftslange	Airhose	Luftschlauch
33	90 796 35	1	Luftslange	Airhose	Luftschlauch
34	90 798 03	1	Luftslange	Airhose	Luftschlauch
35	90 798 03	1	Luftslange	Airhose	Luftschlauch
36	90 798 07	1	Luftslange	Airhose	Luftschlauch
37	90 798 08	1	Luftslange	Airhose	Luftschlauch
38	90 798 10	1	Luftslange	Airhose	Luftschlauch
39	90 798 14	1	Luftslange	Airhose	Luftschlauch
40	90 798 15	1	Luftslange	Airhose	Luftschlauch
41	90 798 15	1	Luftslange	Airhose	Luftschlauch
42	91 206 00	1	Filterhus	Filter housing	Filtergehäuse

*DK: De med * mærkede dele leveres i komplet pakningssæt. Anvend altid originale reservedele. Angiv venligst altid model og reservedels-nummer.*
Alle hoveddele kan ikke forventes leveret efter produktionsophør af model.

*GB: * indicate parts included in repair set. Please always state model and part number. Do always apply original spare parts.*
All major parts may not be provided as spare parts after discontinuation of production of a model.

*DE: Die mit * markierten Teile sind im Dichtungssatz enthalten. Bitte immer Modell und Ersatzteilnummer auf Ihren Bestellungen angeben.*
Immer nur Originalteile verwenden. Lieferung von allen Hauptteilen als Ersatzteile kann nach Produktions-Einstellung eines Modelles nicht erwartet werden.

70 173 00

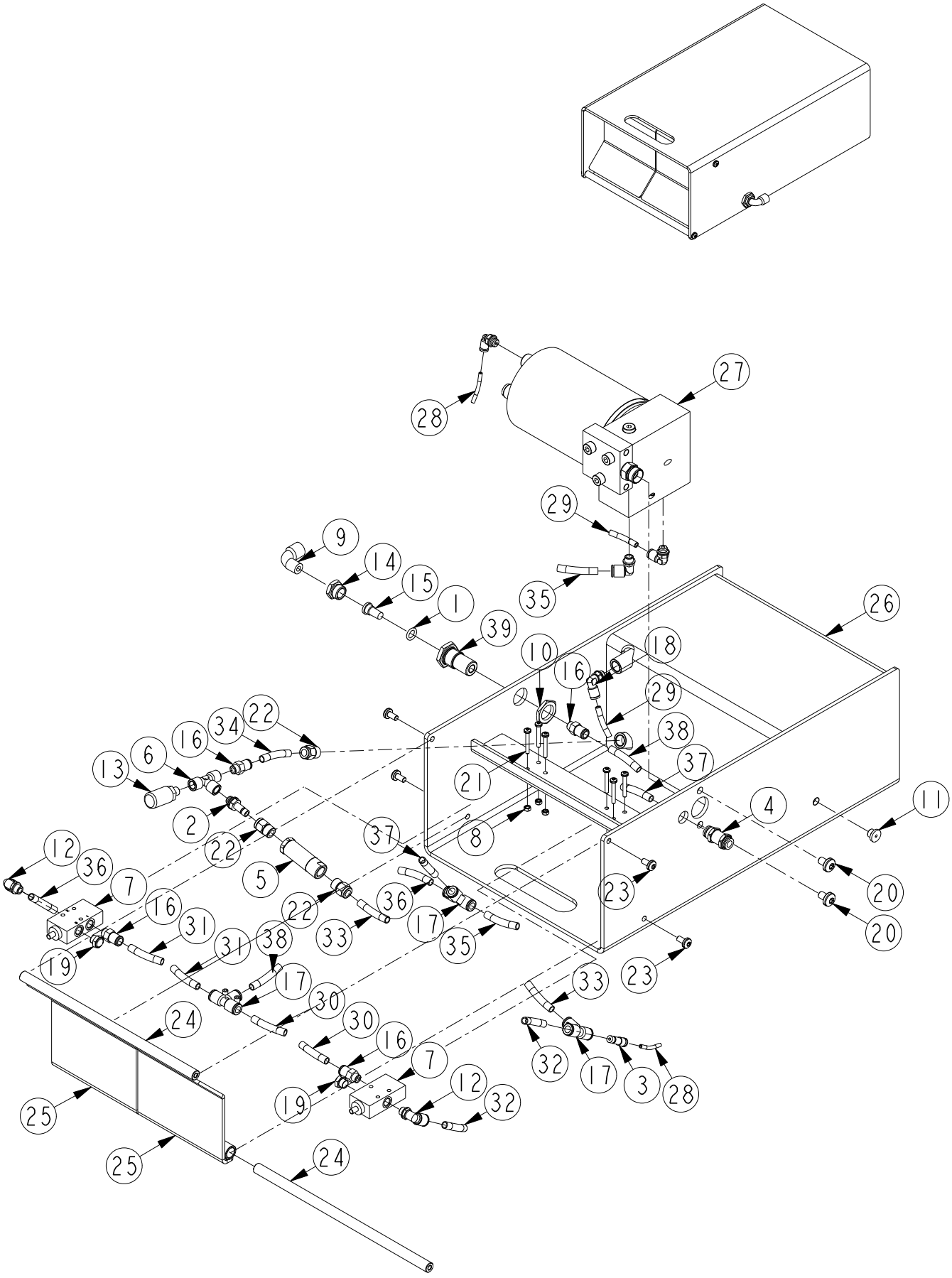
1
2
3
4
5
6
7
8
9
10
11
12
13
14
15
16
17
18
19
20
21
22
23
24
25
26
27
28
29
30
31
32
33
34
35
36
37
38
39

	P40LH		DK	GB	DE
Pos.	**Art. No.**	**Pcs.**	**Benævnelse**	**Description**	**Beschreibung**
	70 173 00		Hydraulikstation	Hydraulicstation	Hydraulikstation
*1	01 000 00	1	O-ring	O-ring	O-Ring
2	02 000 93	1	Fitting	Fitting	Verschraubung
3	02 003 97	1	Fitting	Fitting	Verschraubung
4	02 003 98	1	Fitting	Fitting	Verschraubung
5	02 015 58	1	Trykbegrænser	Limiting valve	Druckbegrenzungsventil
6	02 015 59	1	Fitting	Fitting	Verschraubung
7	02 095 00	2	Ventil	Valve	Ventil
8	02 344 00	6	Møtrik	Nut	Mutter
9	02 405 00	1	Fitting	Fitting	Verschraubung
10	02 436 00	1	Møtrik	Nut	Mutter
11	02 448 00	1	Prop	Plug	Pfropfen
12	02 495 00	2	Fitting	Fitting	Verschraubung
13	02 503 00	1	Overtryksventil	Relief valve	Überdruckventil
14	02 506 00	1	Fitting	Fitting	Verschraubung
15	02 511 00	1	Filter	Filter	Filter
16	02 516 00	4	Fitting	Fitting	Verschraubung
17	02 530 00	3	Fitting	Fitting	Verschraubung
18	02 545 00	1	Fitting	Fitting	Verschraubung
19	02 564 00	2	Lyddæmper	Silencer	Schalldämpfer
20	02 646 00	2	Skrue	Screw	Schraube
21	02 763 00	6	Skrue	Screw	Schraube
22	02 770 00	3	Fitting	Fitting	Verschraubung
23	02 781 00	4	Skrue	Screw	Schraube
24	70 173 01	2	Aksel	Axle	Achse
25	70 173 05	2	Pedal	Pedal	Pedal
26	70 173 10	1	Kabinet	Cabinet	Kabinet
27	90 727 70	1	Lufthydraulisk pumpe	Airhydraulic pump	Lufthydraulische Pumpe
28	90 794 29	1	Luftslange	Airhose	Luftschlauch
29	90 796 35	1	Luftslange	Airhose	Luftschlauch
30	90 798 03	1	Luftslange	Airhose	Luftschlauch
31	90 798 03	1	Luftslange	Airhose	Luftschlauch
32	90 798 08	1	Luftslange	Airhose	Luftschlauch
33	90 798 08	1	Luftslange	Airhose	Luftschlauch
34	90 798 08	1	Luftslange	Airhose	Luftschlauch
35	90 798 10	1	Luftslange	Airhose	Luftschlauch
36	90 798 14	1	Luftslange	Airhose	Luftschlauch
37	90 798 15	1	Luftslange	Airhose	Luftschlauch
38	90 798 15	1	Luftslange	Airhose	Luftschlauch
39	91 206 00	1	Filterhus	Filterhouse	Filterhaus

*DK: De med * mærkede dele leveres i komplet pakningssæt. Anvend altid originale reservedele. Angiv venligst altid model og reservedels-nummer.*
Alle hoveddele kan ikke forventes leveret efter produktionsophør af model.

*GB: * indicate parts included in repair set. Please always state model and part number. Do always apply original spare parts.*
All major parts may not be provided as spare parts after discontinuation of production of a model.

*DE: Die mit * markierten Teile sind im Dichtungssatz enthalten. Bitte immer Modell und Ersatzteilnummer auf Ihren Bestellungen angeben.*
Immer nur Originalteile verwenden. Lieferung von allen Hauptteilen als Ersatzteile kann nach Produktions-Einstellung eines Modelles nicht erwartet werden.

90 462 00

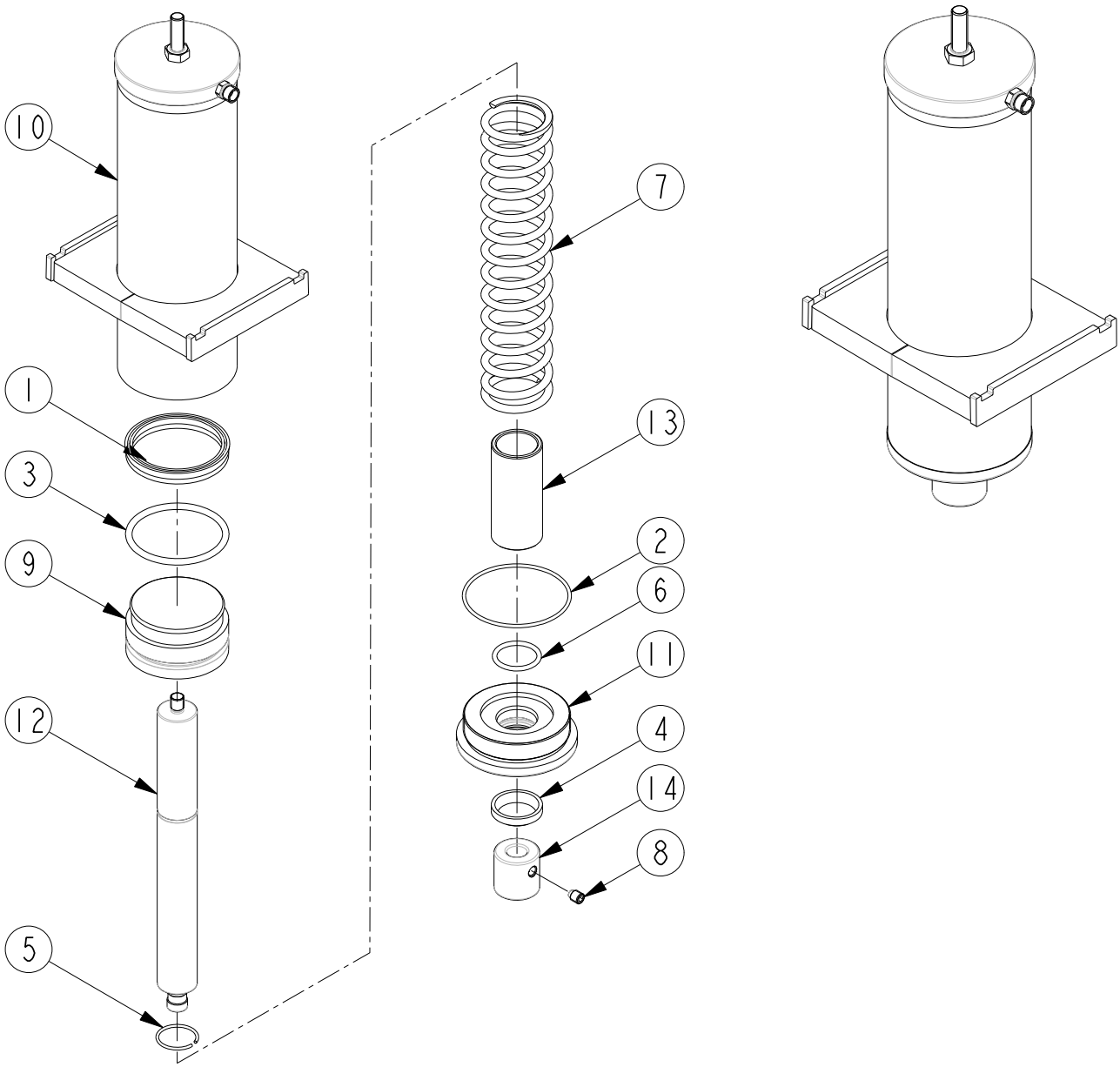

	PJ25LH		DK	GB	DE
Pos	**Art. No.**	**Pcs.**	**Benævnelse**	**Description**	**Bezeichnung**
	90 462 00		Cylinder	Cylinder	Zylinder
*1	01 001 69	1	Nutring	Seal	Dichtung
*2	01 010 00	1	O-ring	O-ring	O-ring
*3	10 083 00	1	O-ring	O-ring	O-ring
*4	01 264 00	1	Afstryger	Scraper	Abstreifer
*5	02 000 14	1	Springring	Spring ring	Federring
*6	02 015 47	1	O-ring	O-ring	O-ring
7	02 029 00	1	Fjeder	Spring	Feder
8	02 499 00	1	Pinolskrue	Screw	Schraube
9	90 462 01	1	Stempel	Piston	Kolben
10	90 462 05	1	Cylinder	Cylinder	Zylinder
11	90 462 07	1	Cylindermøtrik	Cylinder nut	Zylindermutter
12	90 470 00	1	Stempelstok	Piston rod	Kolbenstange
13	90 471 00	1	Afstandsrør	Distance tubes	Abstandsrohr
14	90 474 00	1	Tryksko	Press head	Druckschuhe
*	09 026 00		Pakningssæt	Repairkit	Dichtungsatz

*DK: De med * mærkede dele leveres i komplet pakningssæt. Anvend altid originale reservedele. Angiv venligst altid model og reservedels-nummer.*
Alle hoveddele kan ikke forventes leveret efter produktionsophør af model.

*GB: * indicate parts included in repair set. Please always state model and part number. Do always apply original spare parts.*
All major parts may not be provided as spare parts after discontinuation of production of a model.

*DE: Die mit * markierten Teile sind im Dichtungssatz enthalten. Bitte immer Modell und Ersatzteilnummer auf Ihren Bestellungen angeben.*
Immer nur Originalteile verwenden. Lieferung von allen Hauptteilen als Ersatzteile kann nach Produktions-Einstellung eines Modelles nicht erwartet werden.

90 410 41

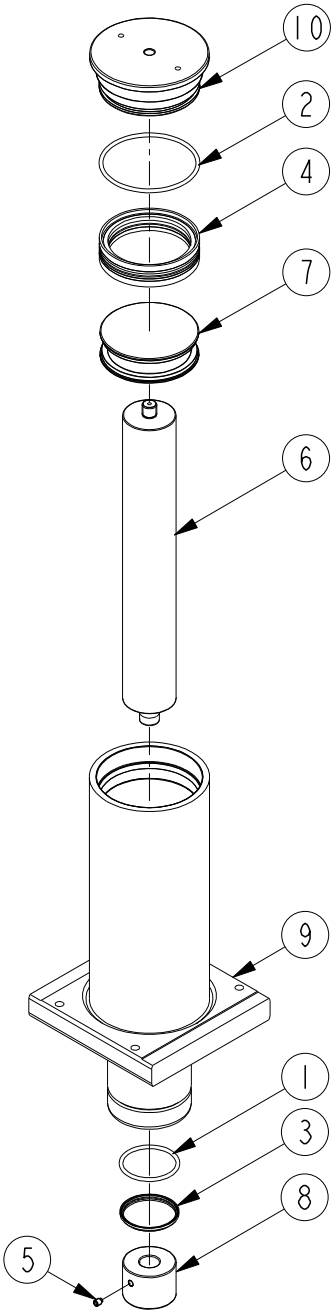

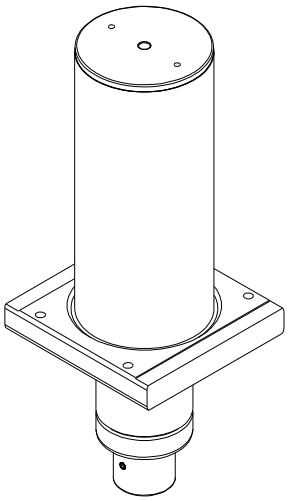

	P40LH		DK	GB	DE
Pos	**Art. No.**	**Pcs.**	**Benævnelse**	**Description**	**Bezeichnung**
	90 410 41		Cylinder	Cylinder	Zylinder
*1	01 071 00	1	O-ring	O-ring	O-ring
*2	01 062 00	1	O-ring	O-ring	O-ring
*3	01 283 00	1	Afstryger	Scraper ring	Abstreifer
*4	01 361 00	1	Pakning	Seal	Dichtung
5	02 499 00	1	Pinolskrue	Screw	Schraube
6	90 403 41	1	Stempelstok	Piston rod	Kolbenstange
7	90 405 40	1	Stempel	Piston	Kolben
8	90 406 40	1	Tryksko	Press head	Druckschuhe
9	90 411 41	1	Cylinder	Cylinder	Zylinder
10	90 425 00	1	Cylinderbund	Cylinder bottom	Zylinder boden
*	09 052 00		Pakningssæt	Repairkit	Dichtungsatz

*DK: De med * mærkede dele leveres i komplet pakningssæt. Anvend altid originale reservedele. Angiv venligst altid model og reservedels-nummer.*
Alle hoveddele kan ikke forventes leveret efter produktionsophør af model.

*GB: * indicate parts included in repair set. Please always state model and part number. Do always apply original spare parts.*
All major parts may not be provided as spare parts after discontinuation of production of a model.

*DE: Die mit * markierten Teile sind im Dichtungssatz enthalten. Bitte immer Modell und Ersatzteilnummer auf Ihren Bestellungen angeben.*
Immer nur Originalteile verwenden. Lieferung von allen Hauptteilen als Ersatzteile kann nach Produktions-Einstellung eines Modelles nicht erwartet werden.

90 727 72
90 727 70

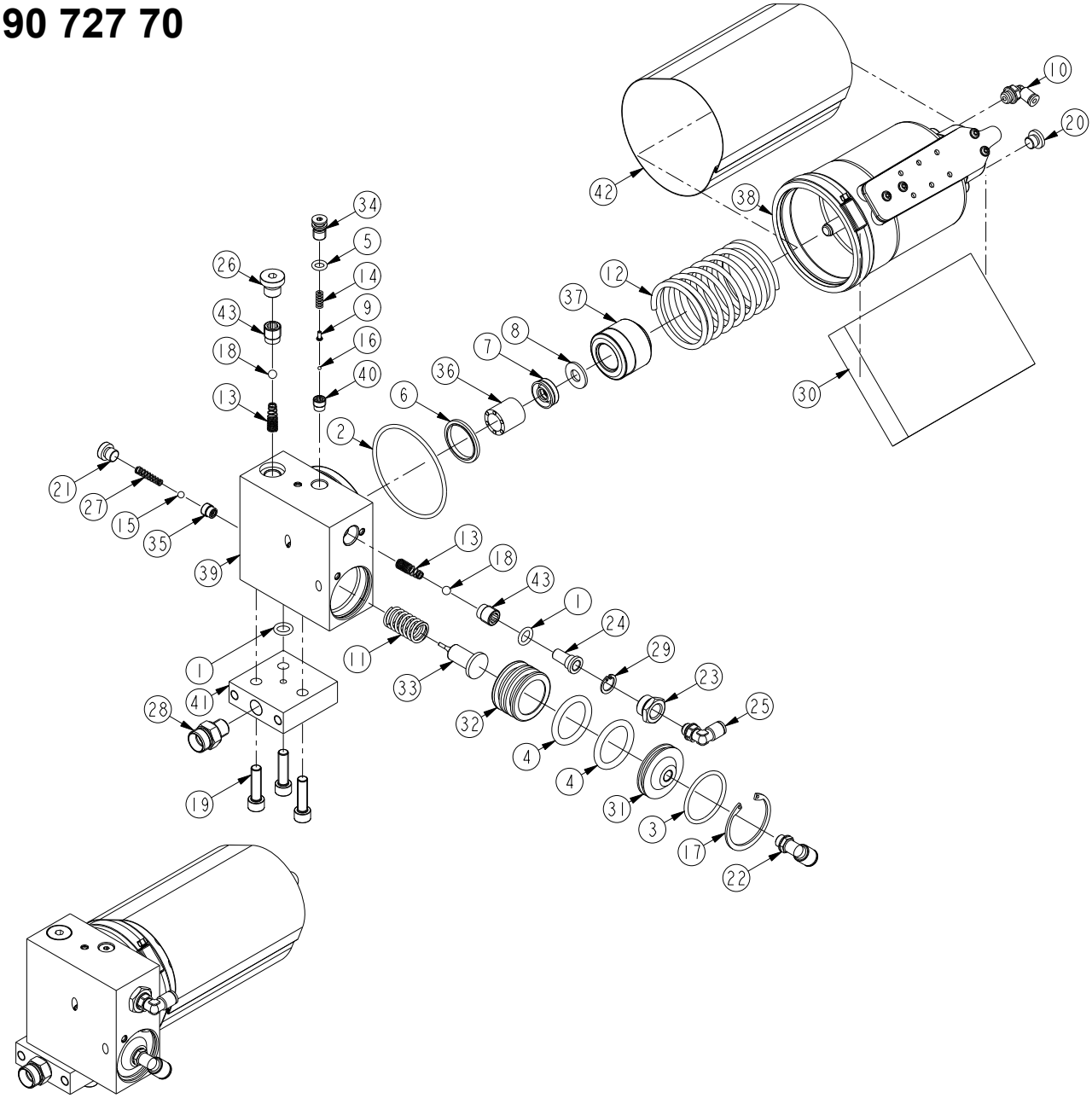

90 728 40

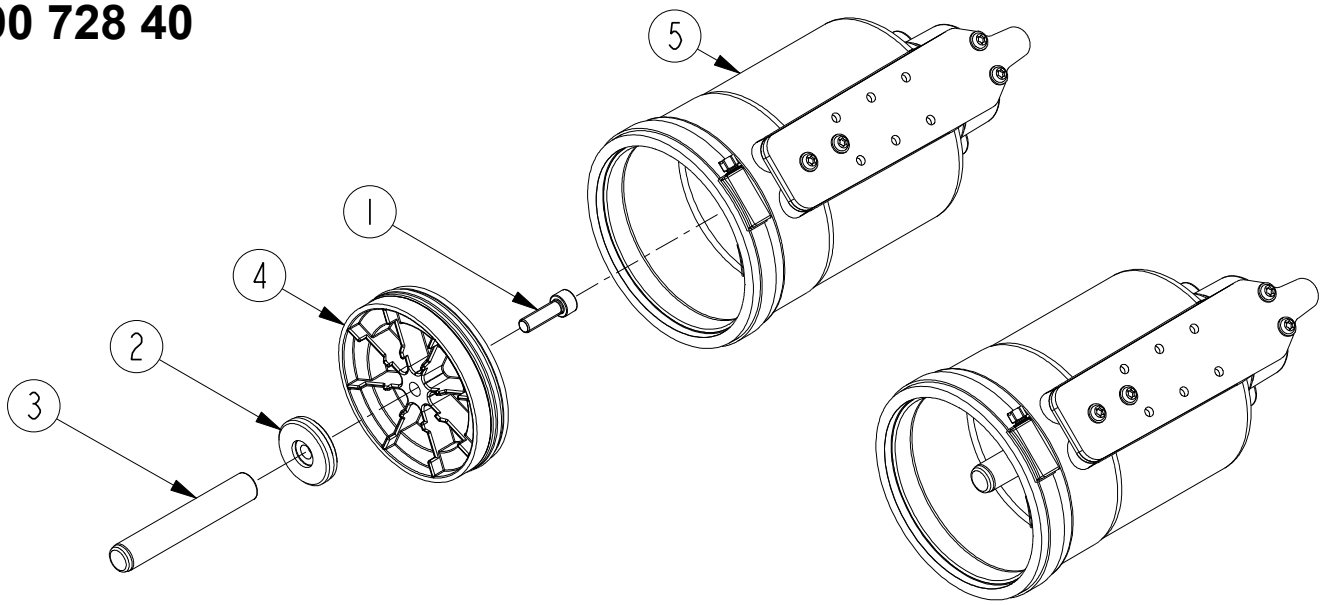

Pos.	PJ25LH Art. No.	P40LH Art. No.	Pcs.	(DK) Benævnelse	(GB) Description	(DE) Bezeichnung
	90 727 72	90 727 70		Pumpe, komplet	Pump, complete	Pumpe, komplett
*1	01 000 00	01 000 00	2	O-ring	O-ring	O-Ring
*2	01 007 00	01 007 00	1	O-ring	O-ring	O-Ring
*3	01 034 00	01 034 00	1	O-ring	O-ring	O-Ring
*4	01 044 00	01 044 00	2	O-ring	O-ring	O-Ring
*5	01 057 00	01 057 00	1	O-ring	O-ring	O-Ring
*6	01 245 00	01 245 00	1	Pakning	Seal	Dichtung
*7	01 629 00	01 629 00	1	Nutring	Nutring	Nutring
*8	01 631 00	01 631 00	1	Støttering	Back-up ring	Stützring
9	02 000 22	02 000 22	1	Skrue	Screw	Schraube
10	02 000 55	02 000 55	1	Fitting	Fitting	Fitting
11	02 046 00	02 046 00	1	Fjeder	Spring	Feder
12	02 047 00	02 047 00	1	Fjeder	Spring	Feder
13	02 068 00	02 068 00	2	Fjeder	Spring	Feder
14	02 078 00	02 078 00	1	Fjeder	Spring	Feder
*15	02 164 00	02 164 00	1	Kugle, Ø5	Ball, Ø5	Kugel, Ø5
*16	02 183 00	02 183 00	1	Kugle, Ø2,5	Ball, Ø2,5	Kugel, Ø2,5
17	02 220 00	02 220 00	1	Låsering	Circlip	Schliessring
*18	02 292 00	02 292 00	2	Kugle, Ø6,5	Ball, Ø6,5	Kugel, Ø6,5
19	02 310 00	02 310 00	3	Skrue	Screw	Schraube
20	02 448 00	02 448 00	1	Prop	Plug	Pfropfen
21	02 483 00	02 483 00	1	Prop	Plug	Pfropfen
22	02 495 00	02 495 00	1	Fitting	Fitting	Fitting
23	02 506 00	02 506 00	1	Fitting	Fitting	Fitting
*24	02 511 00	02 511 00	1	Filter	Filter	Filter
25	02 545 00	02 545 00	1	Fitting	Fitting	Fitting
26	02 584 00	02 584 00	1	Prop	Plug	Pfropfen
27	02 753 00	02 753 00	1	Fjeder	Spring	Feder
28	02 139 00	02 778 00	1	Fitting	Fitting	Fitting
29	02 931 00	02 931 00	1	Låsering	Circlip	Schliessring
30	44 015 00	44 015 00	1	Lyddæmpermateriale	Sound absorber	Schalldämpfer
31	90 253 00	90 253 00	1	Udløserdæksel	Release cover	Deckel für Auslöser
32	90 254 00	90 254 00	1	Stempel for udløserventil	Piston for release valve	Kolben für Auslöser
33	90 255 10	90 255 10	1	Udløsertap	Release pin	Auslöserzapfen
34	90 674 00	90 674 00	1	Justerskrue	Adjusting screw	Justierschraube
*35	90 695 00	90 695 00	1	Ventilindsats 1/8” Ø3,5	Valve core 1/8”, Ø3,5	Ventileinsatz 1/8”, Ø3,5
36	90 704 00	90 704 00	1	Afstandsbøsning	Distance sleeve	Abstandsbuchse
37	90 707 10	90 707 10	1	Pakboks	Packing box	Stopfbuchse
38	90 728 40	90 728 40	1	Luftmotor	Air motor	Luft Motor
39	90 729 70	90 729 70	1	Pumpeblok	Pump block	Pumpenblock
*40	90 744 00	90 744 00	1	Ventilindsats 1/8” Ø1,5	Valve core 1/8”, Ø1,5	Ventileinsatz 1/8”, Ø1,5
41	90 784 00	90 784 00	1	Pumpeflange	Pump base	Pumpflansch
42	90 814 00	90 814 00	1	Lyddæmpersvøb	Sound absorber	Schalldämpfer
*43	91 128 00	91 128 00	2	Ventilindsats 1/4” Ø5	Valve core 1/4”, Ø5	Ventileinsatz 1/4”, Ø5
*	09 079 00	09 079 00		Pakningssæt	Seal kit	Dichtungssatz

Pos.	PJ25LH Art. No.	P40LH Art. No.	Pcs.	(DK) Benævnelse	(GB) Description	(DE) Bezeichnung
	90 728 42	90 728 42		Luftmotor, komplet	Air motor, complete	Luftmotor, komplett
1	02 347 00	02 347 00	1	Skrue	Screw	Schraube
2	90 267 03	90 267 03	1	Støtteskive	Back-up ring	Stützscheibe
3	90 267 12	90 267 12	1	Pumpestempel	Pump piston	Pumpkolben
4	90 268 00	90 268 00	1	Luftstempel, kpl.	Air piston, cpl.	Luftkolben, kpl.
5	90 709 04	90 709 04	1	Luftcylinder, kpl.	Air cylinder, cpl.	Luftzylinder, kpl.

*DK: De med * mærkede dele leveres i komplet pakningssæt. Anvend altid originale reservedele. Angiv venligst altid model og reservedels-nummer. Alle hoveddele kan ikke forventes leveret efter produktionsophør af model.*

*GB: * indicate parts included in repair set. Please always state model and part number. Do always apply original spare parts. All major parts may not be provided as spare parts after discontinuation of production of a model.*

*DE: Die mit * markierten Teile sind im Dichtungssatz enthalten. Bitte immer Modell und Ersatzteilnummer auf Ihren Bestellungen angeben. Immer nur Originalteile verwenden. Lieferung von allen Hauptteilen als Ersatzteile kann nach Produktions-Einstellung eines Modelles nicht erwartet werden.*

(DK) HYDRAULIK DIAGRAM
(GB) HYDRAULIC CHART
(DE) HYDRAULISCHES DIAGRAMM

PJ25LH

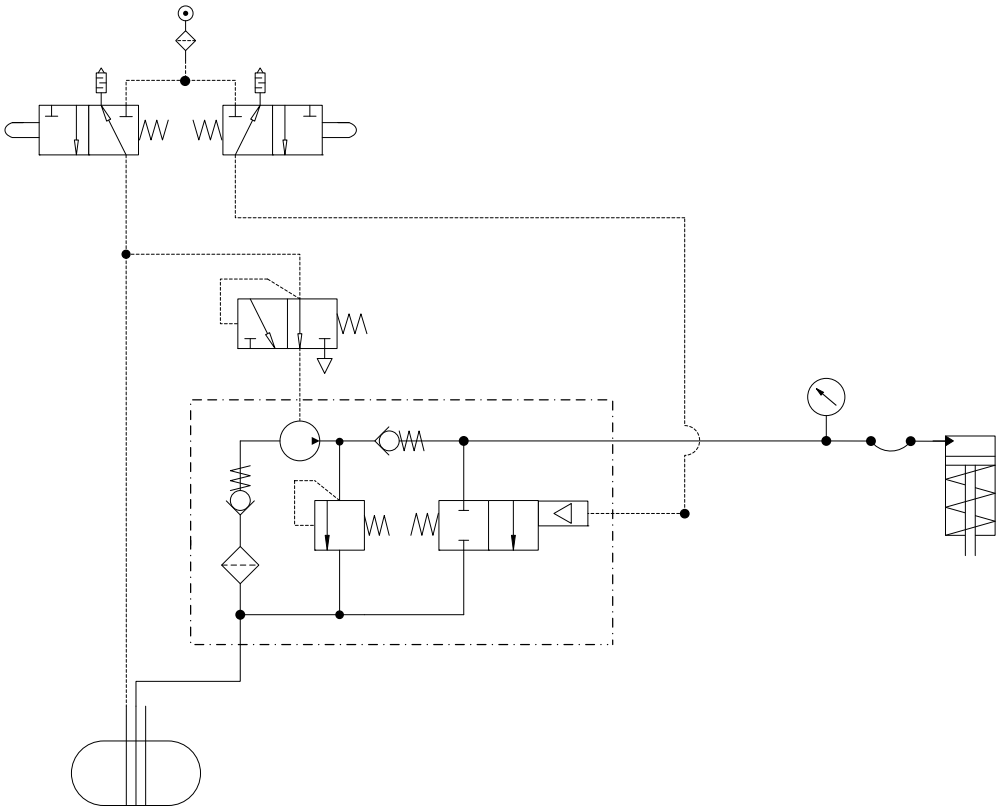

P40LH

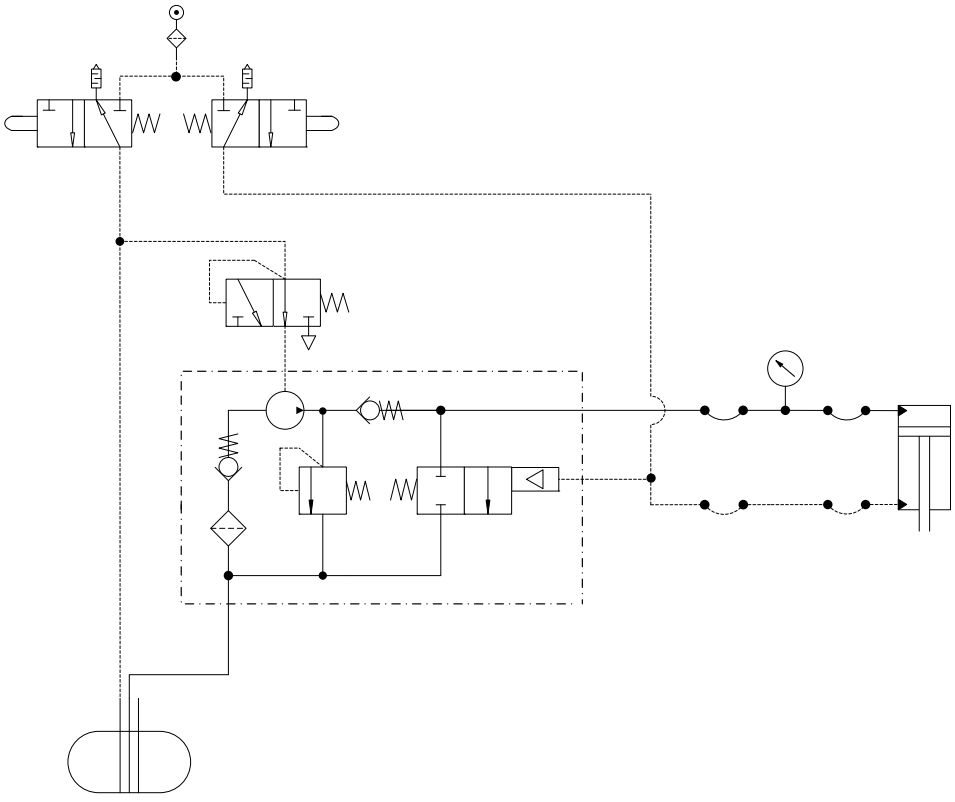

(DK) TILBEHØR
(GB) ACCESSORIES
(DE) ZUBEHÖR

70 014 00

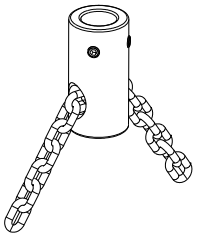

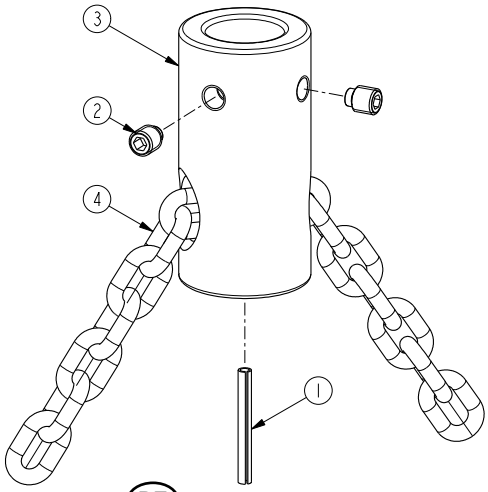

Pos.	P40LH Art. No.	Pcs.	(DK) Benævnelse	(GB) Description	(DE) Bezeichnung
	70 014 00		Løftekæde	Lifting chain	Hubkette
1	02 241 00	1	Spændstift	Spring pin	Spannstifte
2	02 499 00	2	Pinolskrue	Screw	Schraube
3	70 005 02	1	Løftebeslag	Bracket	Beschlag
4	70 013 00	1	Kæde	Chain	Kette

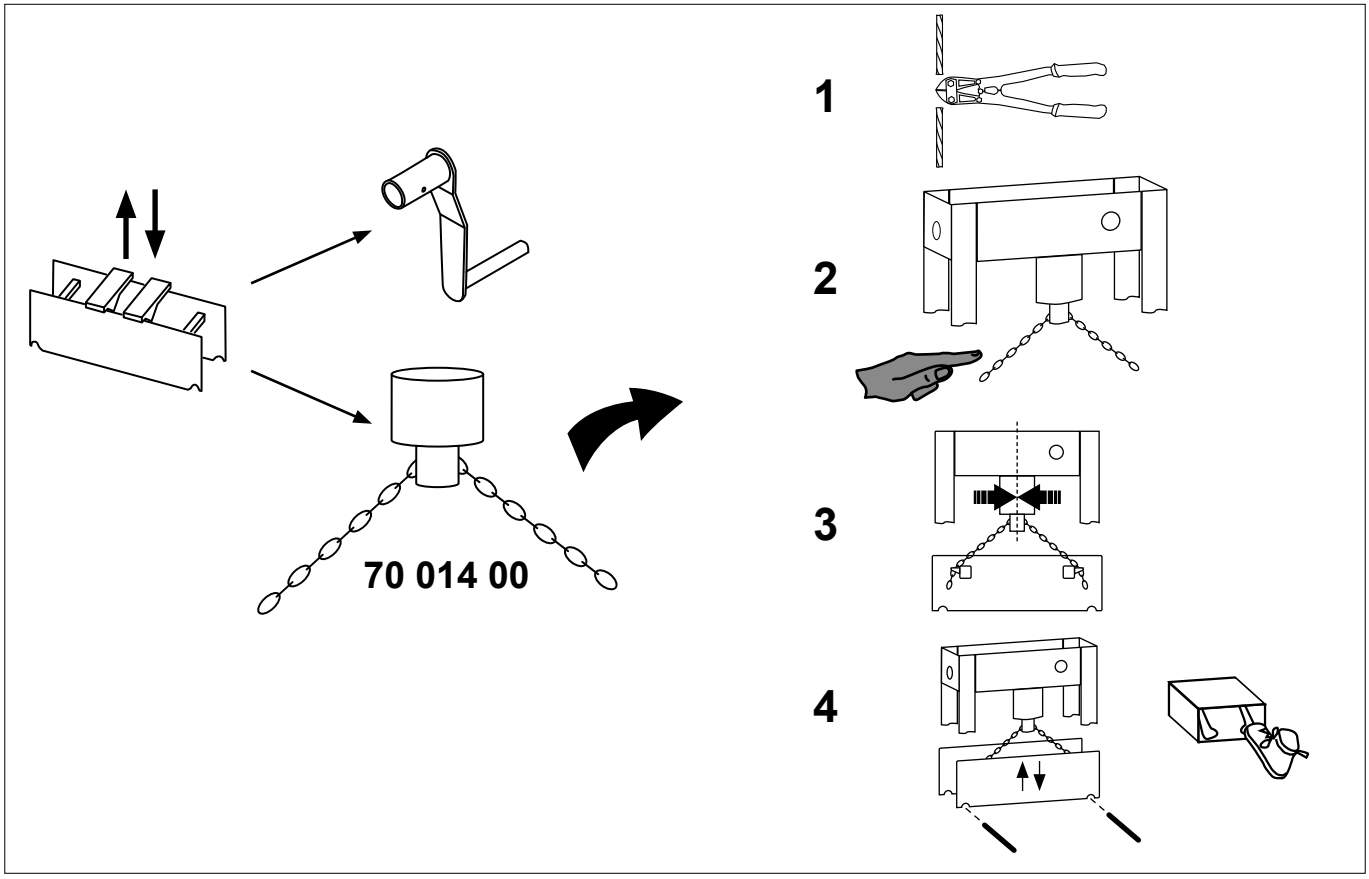

76 100 00

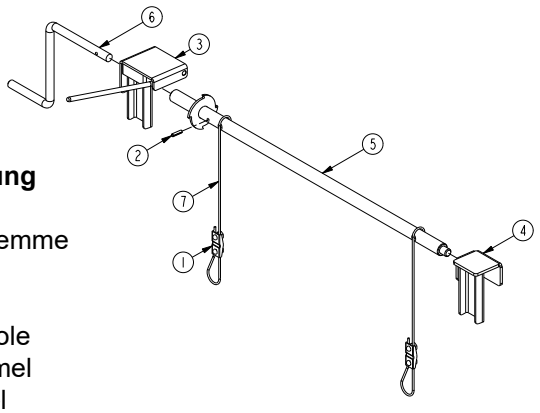

Pos.	PJ25LH Art. No.	Pcs.	(DK) Benævnelse	(GB) Description	(DE) Bezeichnung
	76 100 00		Spil	Winch	Winde
1	02 178 00	2	Wirelås	Wire lock	Drahtseilklemme
2	02 234 00	1	Spændstift	Pin	Rohrstift
3	76 101 00	1	Lejebuk med lås	Bearing frame	Lagerbock
4	76 102 00	1	Lejekonsol	Bearing bracket	Lagerkonsole
5	76 103 00	1	Wiretromle	Wirecage	Drahttrommel
6	76 104 00	1	Håndsving	Crank	Handkurbel
7	76 105 00	2	Wire	Wire	Drahtseilklemme

70 010 00

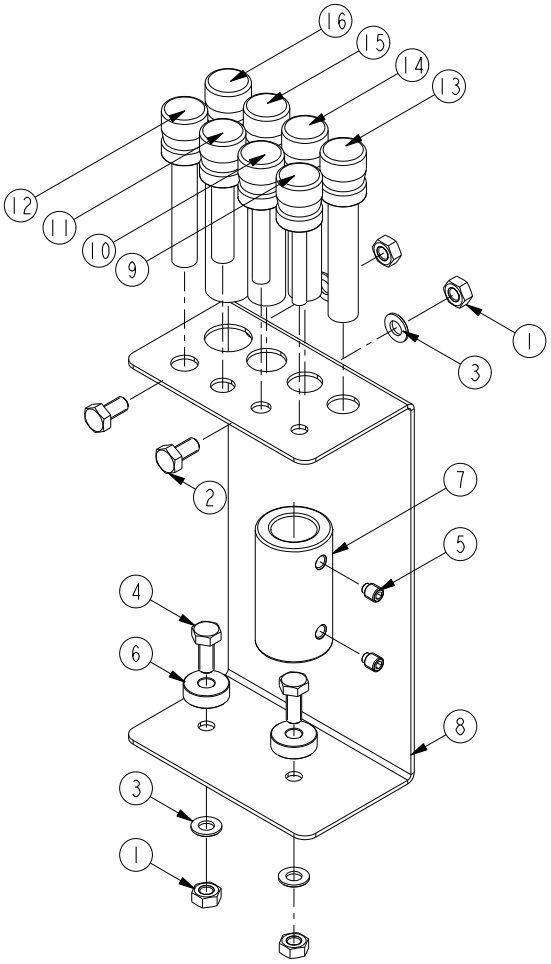

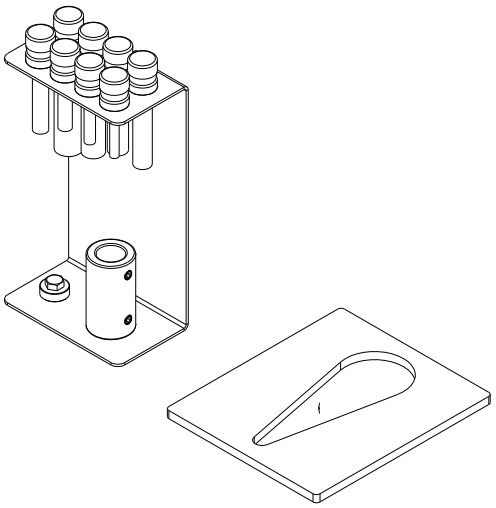

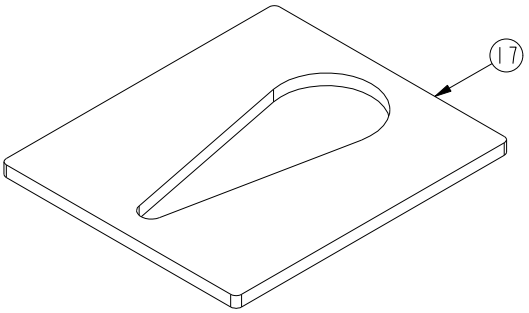

Pos.	PJ25LH Art. No.	P40LH Art. No.	Pcs.	(DK) Benævnelse	(GB) Description	(DE) Bezeichnung
	70 010 00	70 010 00		Dornsæt	Piston set	Dorn Reihe
1	02 002 00	02 002 00	4	Møtrik	Nut	Mutter
2	02 002 91	02 002 91	2	Skrue	Screw	Schraube
3	02 116 00	02 116 00	4	Skive	Washer	Spannscheibe
4	02 334 00	02 334 00	2	Skrue	Screw	Schraube
5	02 499 00	02 499 00	2	Pinolskrue	Screw	Schraube
6	62 290 03	62 290 03	2	Afstandsbøsning	Distancebushing	Zwishenrohr
7	70 011 00	70 011 00	1	Adapter	Adaptor	Sockel
8	70 011 02	70 011 02	1	Dornholder	Rack	Beschlag
9	70 011 10	70 011 10	1	Dorn Ø10	Piston head Ø10	Dorn Ø10
10	70 011 12	70 011 12	1	Dorn Ø12	Piston head Ø12	Dorn Ø12
11	70 011 15	70 011 15	1	Dorn Ø15	Piston head Ø15	Dorn Ø15
12	70 011 17	70 011 17	1	Dorn Ø17	Piston head Ø17	Dorn Ø17
13	70 011 20	70 011 20	1	Dorn Ø20	Piston head Ø20	Dorn Ø20
14	70 011 22	70 011 22	1	Dorn Ø22	Piston head Ø22	Dorn Ø22
15	70 011 25	70 011 25	1	Dorn Ø25	Piston head Ø25	Dorn Ø25
16	70 011 30	70 011 30	1	Dorn Ø30	Piston head Ø30	Dorn Ø30
17	70 012 00	70 012 00	1	Udpresser underlag	Pressplate	Pressplatte

PJ25LH

DK: Bestil samtidigt adapter 7001500 og 2 x 0249900 pinolskrue.
GB: At the same time order adapter 7001500 and 2 x 0249900 screw.
DE: Adapter 7001500 und 2 x 0249900 Pinolenschraube gleich mitbestellen.

70 006 00

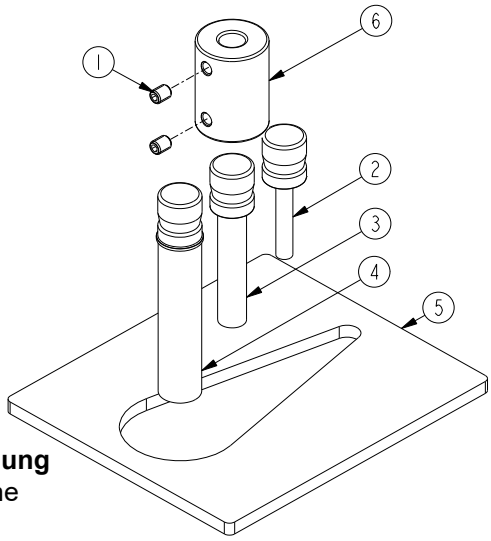

Pos.	PJ25LH Art. No.	Pcs.	DK Benævnelse	GB Description	DE Bezeichnung
	75 006 00		Dornsæt	Piston set	Dorn Reihe
1	02 499 00	2	Pinolskrue	Screw	Schraube
2	70 011 12	1	Dorn Ø12	Piston head Ø12	Dorn Ø12
3	70 011 20	1	Dorn Ø20	Piston head Ø20	Dorn Ø20
4	70 011 30	1	Dorn Ø30	Piston head Ø30	Dorn Ø30
5	70 012 00	1	Presseplade	Press plate	Pressplatte
6	70 015 00	1	Adapter	Adaptor	Sockel

7017760
7017700

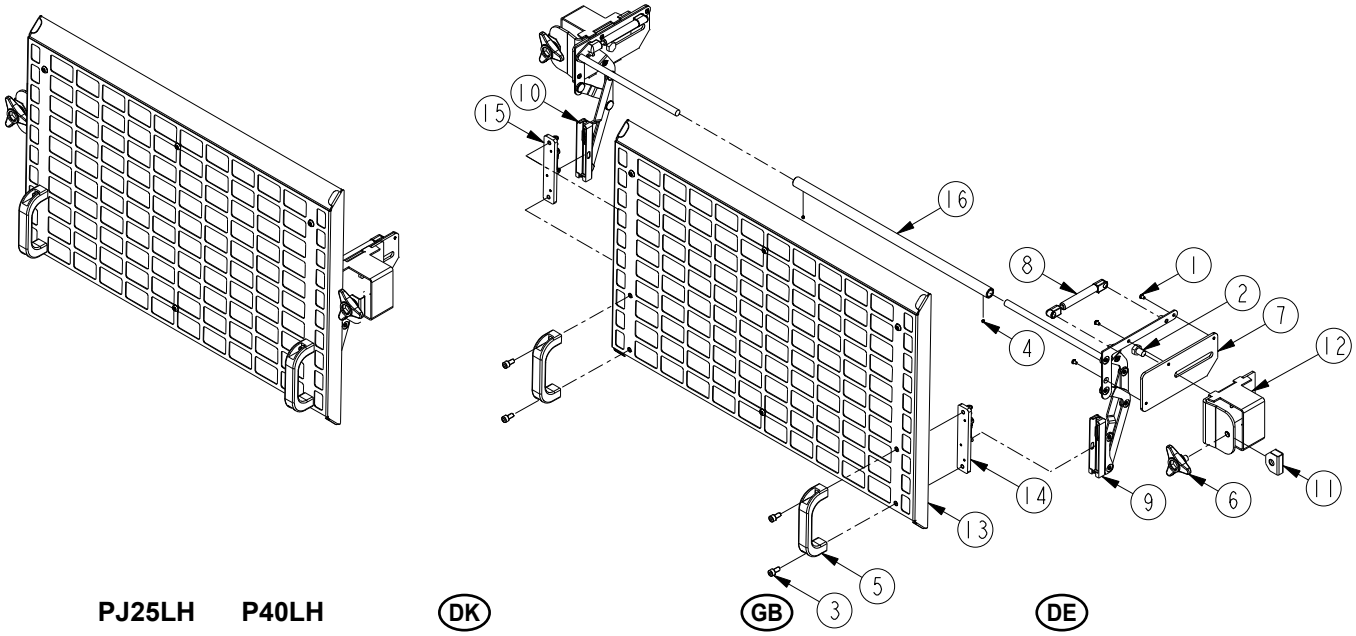

Pos.	PJ25LH Art. No.	P40LH Art. No.	Pcs.	DK Benævnelse	GB Description	DE Bezeichnung
	70 177 60	70 177 00		Beskyttelsesskærm	Protection screen	Schutzgitter
1	02 005 19	02 005 19	6	Skrue	Screw	Schraube
2	02 328 00	02 328 00	2	Skrue	Screw	Schraube
3	02 551 00	02 551 00	4	Skrue	Screw	Schraube
4	02 629 00	02 629 00	2	Pinolskrue	Screw	Schraube
5	02 738 00	02 738 00	2	Håndtag	Handle	Hebel
6	44 109 00	44 109 00	2	Låsehåndtag	Locking handle	Fester Hebel
7	70 177 10	70 177 10	2	Plade til hængsel	Plate	Platte
8	02 009 29	02 009 29	2	Gasfjeder	Gas spring	Gasfeder
9	70 177 16	70 177 16	1	Liftbeslag, højre	Bracket, right	Halter, recht
10	70 177 18	70 177 18	1	Liftbeslag, venstre	Bracket, left	Halter, links
11	70 177 27	70 177 27	2	Slæde	Sled	Schlitten
12	70 177 42	70 177 40	2	Vangebeslag	Bracket	Halter
13	70 177 57	70 177 50	1	Skærmlåge	Screen	Gitter
14	70 177 58	70 177 57	1	Forsamling, højre	Assembly, right	Sammlung, recht
15	70 177 59	70 177 58	1	Forsamling, venstre	Assembly, left	Sammlung, links
16	70 177 66	70 177 59	1	Afstandsrør	Distance tube	Abstandsrohr

EU og UK Overensstemmelseserklæring
EC and UK Declaration of Conformity for Machinery
EG und UK Konformitätserklärung
Declaration CE et UK de conformité pour les composants
EU och UK Överensstämmelseforsäkran
EY ja UK Vaatimustenmukaisuuvakuutus
EU en UK verklaring van overeenstemming
Declaración CE y UK de conformidad
EU declaración de conformidad sobre máquinaria
ЕС и СК декларации о соответствии

Directive 2006/42/EC

The Supply of Machinery (Safety) Regulations 2008

(DK) **PJ25LH, P40LH**
(NO) er i overensstemmelse med Maskindirektivets bestemmelser 2006/42/EC og (The Supply of Machinery (Safety) Regulations 2008 (gælder kun for UK)).
Frederik Anker Christensen, Fanøvej 6, DK-8800 er bemyndiget til at udarbejde det tekniske dossier.

(GB) **PJ25LH, P40LH**
is in conformity with the provisions of the Machinery Directive 2006/42/EC and (The Supply of Machinery (Safety) Regulations 2008 (UK only)).
Mr. Frederik Anker Christensen, Fanøvej 6, DK-8800 is authorized to compile the technical file.

(DE) **PJ25LH, P40LH**
sind mit den einschlägigen Bestimmungen der EG-Maschinenrichtlinie 2006/42/EC und (The Supply of Machinery (Safety) Regulations 2008 (UK only)) konform.
Herr Frederik Anker Christensen, Fanøvej 6, DK-8800 ist berechtigt, die technischen Unterlagen zusammenzustellen.

(FR) **PJ25LH, P40LH**
c'est conforme aux dispositions de la Directive Machine 2006/42/EC et (The Supply of Machinery (Safety) Regulations 2008 (UK only)).
Frederik Anker Christensen, Fanøvej 6, DK-8800 est autorisée à constituer le dossier technique.

(SE) **PJ25LH, P40LH**
Överensstämmer med Maskindirektivets bestämmelser 2006/42/EC och (The Supply of Machinery (Safety) Regulations 2008 (UK only)).
Frederik Anker Christensen, Fanøvej 6, DK-8800 är behörig att ställa samman den tekniska dokumentationen.

(FI) **PJ25LH, P40LH**
vastaa Konedirektiivin 2006/42/EC ja (The Supply of Machinery (Safety) Regulations 2008 (UK only)).
Frederik Anker Christensen, Fanøvej 6, DK-8800 on valtuutettu kokoamaan teknisen tiedoston.

(NL) **PJ25LH, P40LH**
in overeenstemming zijn met de bepalingen van de Richtlijn Machines 2006/42/EC en (The Supply of Machinery (Safety) Regulations 2008 (UK only)).
Frederik Anker Christensen, Fanøvej 6, DK-8800 gemachtigd is om het technisch dossier samen te stellen.

(ES) **PJ25LH, P40LH**
satisface las directrices sobre máquinaria Directiva 2006/42/EC y (The Supply of Machinery (Safety) Regulations 2008 (UK only)).
Frederik Anker Christensen, Fanøvej 6, DK-8800 está facultado para elaborar el expediente técnico.

(IT) **PJ25LH, P40LH**
sono in conformità con le disposizioni della Direttiva macchine 2006/42/CE e (The Supply of Machinery (Safety) Regulations 2008 (UK only)).
Frederik Anker Christensen, Fanøvej 6, DK-8800 è autorizzato a costituire il fascicolo tecnico.

(RU) **PJ25LH, P40LH**
соответствуют положениям Директивы по машинному оборудованию (Директивы 2006/42/EC и (The Supply of Machinery (Safety) Regulations 2008 (UK only)).
Frederik Anker Christensen, Fanøvej 6, DK-8800 уполномочен составлять техническую документацию.

AC Hydraulic A/S
Fanøvej 6
DK-8800 Viborg - Danmark
Tel.: +45 8662 2166
E-mail: sales@achydraulic.com
www.achydraulic.com

Frederik Anker Christensen
General Manager
Viborg 01.01.26

Subject to changes and misprints.