Serviceinstruktion for hydraulisk donkraft model 6000 q

Klargøring
Pak donkraften ud og kontroller om alle seegerringe er på plads. Anbring pumpehåndtaget, nr. 12 i den dertil beregnede fatning, idet De først løsner fingerskrue nr. 16. Pas på at håndtaget er nået helt tilbunds i fatningen. Spænd fingerskruen til igen og påse, at den er rigtigt anbragt i den dertil beregnede rille i håndtagsrøret.

Brugsanvisning
Løftning sker ved at pumpe med fodpedalen, nr. 18, til den ønskede højde er nået. Når dette er sket, skubbes donkraften ind under emnet, og der pumpes med pumpehåndtaget til emnet er i den ønskede højde. Sænkning sker ved pumpehåndtaget løftes ca. 12-15 mm, hvorefter det drejes til højre, med uret. Sadlen vil nu fortsætte med at synke til håndtaget drejes tilbage til udgangsstillingen.

Vedligeholdelse
Smør alle bevægelige mekaniske dele med en god olie, fjern seegerringene, nr. 43, på de store hjul og smør rullerne, kontroller at oliebeholderen er tilpas fyldt med olie. Når løftearmen er i laveste position, skal olien stå 30-35 mm under påfyldningsskrue nr. 64. Enhver god hydraulik-olie kan anvendes (se olieskema på bagsiden).

Skulle oliestanden imidlertid være så langt nede, at der er gået luft i systemet, kan det i enkelte tilfælde være nødvendigt at udlufte systemet. Det kan gøres ved at løsne prop nr. 37 og pumpe med pumpehåndtaget til luften er ude, derefter spændes proppen igen og donkraften er klar til brug.

Oliemængde: 1,5 liter

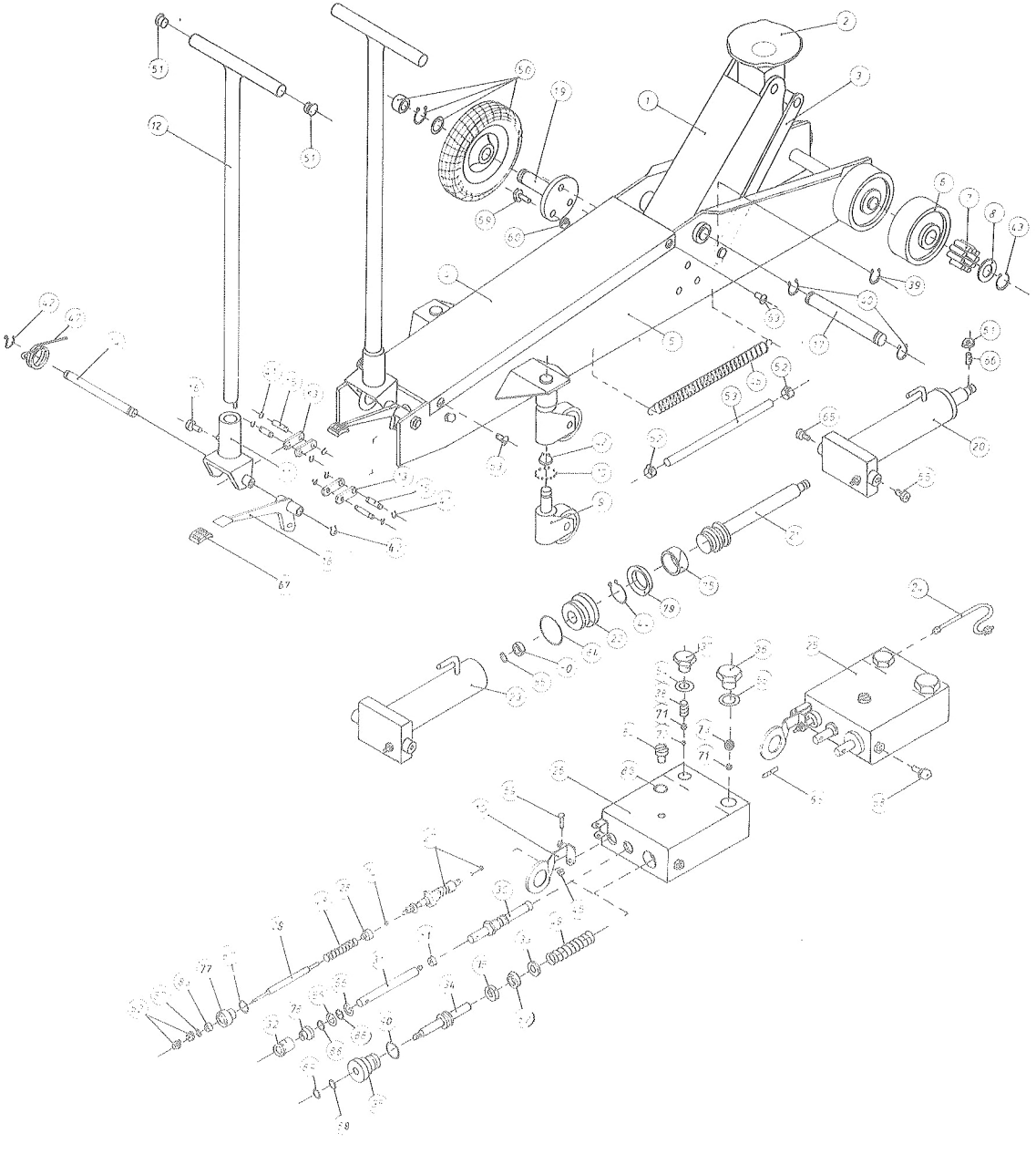

Reservedelsliste for donkraft model 6000 q

Pos. nr.	Beskrivelse	Bestill. nr.	Antal	Stk. pris	Pos. nr.	Beskrivelse	Bestill. nr.	Antal
1	Inderramme	35 001 00	1		60	Møtrik (extra udstyr)	02 001	6
2	Skål	34 002 00	1		61	Møtrik	02 001	1
3	Parallelstang	35 003 00	2		62	Møtrik	02 014	2
4	Dækskærm	35 004 00	1		63	Skærmskrue	02 348	4
5	Bundramme	35 005 00	1		64	Påfyldningsskrue	02 347	1
6	Hjul ∅ 120	34 006 00	2		65	Unbracoskrue	02 308	2
7	Ruller	34 007 00	32		66	Pinolskrue	02 311	1
8	Lejedæksel	34 008 00	2		67	Pedalgummi	02 392	1
9	Svingbar hjul	34 009 00	2		68	Rørstift	02 234	1
10	Udløserbøjle	37 021 00	1		69	Nitte	02 229	1
11	Nikketøj	35 020 00	1		70	Kugle ∅ 7,5	02 293	24
12	Pumpehåndtag	37 007 00	1		x 71	Kugle ∅ 11	02 295	2
13	Pumpelaske	32 013 00	4		x 72	Kugle ∅ 6,5	02 292	1
14	Aksel for nikketøj	35 021 00	1		x 73	Kugle ∅ 18	02 296	1
15	Aksel for laske	32 015 00	4		x 74	Kugle ∅ 4,5	02 290	1
16	Fingerskrue	32 018 00	1		x 75	Glidering	01 236	1
17	Aksel for inder-bundramme	35 008 00	1		x 76	Glidering	01 235	1
18	Fodpedal	35 022 00	1		x 77	Nylonforskruning	01 225	1
19	Aksel for transporthjul (ekstra udstyr)	37 019 00	2		x 78	Kravebøsning	01 250	1
20	Cylinder komplet	90 060 00	1		x 79	Nutring	01 111	1
21	Stempelstok	90 061 00	1		x 80	Nutring	01 125	1
22	Cylindermøtrik	90 072 00	1		x 81	Nutring	01 101	1
23	Cylinder	90 062 00	1		x 82	Nutring	01 103	1
24	Pumperør inkl. forskrun	90 271 00	1		x 83	Simmering	01 151	1
25	Pumpe komplet	90 270 00	1		x 84	O-ring	01 021	1
26	Pumpehus	90 272 00	1		x 85	O-ring	01 017	1
27	Udløser komplet	90 273 00	1		x 86	O-ring	01 000	1
28	Fjederskrue	90 204 00	1		x 87	O-ring	01 004	1
29	Udløserstang	90 205 00	1		x 88	O-ring	01 014	2
30	Pumpestempel komplet	90 206 00	1		x 89	O-ring	01 032	2
31	Pumpestok	90 207 00	1		x 90	O-ring	01 017	1
32	Gevindbøsning	90 208 00	1					
33	Styr for fjeder	90 032 00	1					
34	Stempelstok for Q-lift	90 031 00	1					
35	Cylindermøtrik for Q-lift	90 033 00	1					
36	Prop for kontraventil	90 037 00	1					
	Prop for kontraventil	90 201 00	1			*De med x mærkede dele indgår i*		
37	Fjeder for kontraventil	90 034 00	1			*komplet pakningssæt*	09 008 00	
39	Seegerring	02 206	2					
40	Seegerring	02 208	2					
41	Seegerring	02 202	8					
42	Seegerring	02 205	4					
43	Seegerring	02 209	2					
44	Seegerring	02 211	1					
45	Klemskive	02 223	1					
46	Returfjeder	02 041	2					
47	Nikketøjsfjeder	02 044	1					
48	Udløserfjeder	02 037	1					
49	Q-lift fjeder	02 045	1					
50	Transporthjul (ekstra udstyr)	02 365	2					
51	Plastprop	02 369	2					
52	Spændebånd	02 400	2					
53	Slange	02 398	1					
x 54	Kobberskive	02 126	1					
x 55	Kobberskive	02 127	1					
x 56	Aluminiumsskive	02 125	2					
57	Spændeskive	02 115	1					
58	Bolt	02 338	2			*Angiv altid model og serienummer*		
59	Bolt (extra udstyr)	02 337	6			*ved reservedelsbestillinger*		

Mulige fejl og hvordan de afhjælpes

1. Donkraften synker for langsomt under last:

Kontra møtrikkerne nr. 62 løsnes og drejes 1-2 omgange med uret, således at spillerummet mellem udløserbøjlen nr. 10 og håndtaget nr. 12 bliver passende, når håndtaget står i låst position (2-4 mm).

Vigtigt:

Påse at udløserakslen nr. 29 ikke drejer sig derved.

2. Donkraften kan ikke løfte:

Efterse om fingerskruen nr. 16 sidder korrekt i låserillen i håndtaget nr. 12, og undersøg om spillerummet mellem håndtag nr. 12 og udløserbøjle nr. 10 er korrekt (2-4 mm) over hele operationsbuen.

3. Donkraften taber olie:

Ved vedvarende brug under høj temperatur kan der flyde lidt olie ud ved stemplet nr. 31. Lækagen kan stoppes ved at spænde stempelmøtrik nr. 32.

4. Donkraften løfter ikke høft nok:

Kontroller oliestand i beholderen nr. 26.

Bortset fra ovenstående kan der opstå fejl efter lang tids brug på grund af slidte pakninger, og den eneste måde at afhjælpe dette på, er at udskifte de slidte pakninger med nye.

Max. olietryk: 500 kp/cm^2

ANBEFALEDE OLIETYPER
med viskositet 15° cSt/40° C

ESSO	NUTO HP 15
CASTROL	AWS 15
BP	HLP 15
SHELL	TELLUS 22
MOBIL	DTE 11

Anvend aldrig bremsevæske!