AIR OPERATED END LIFT
7 TON CAPACITY

Model 91-692, 93692, YA692 Series "C"

MODEL	*LABEL KIT NO.	REPAIR KIT NO.	REPAIR KIT FOR 231136 HYD. DAMPER
91-692	240081	240513	240512
93692	240082	240513	240512
YA692	240084	240513	240512

***IMPORTANT** Replace label on hydraulic damper as well as all other labels.

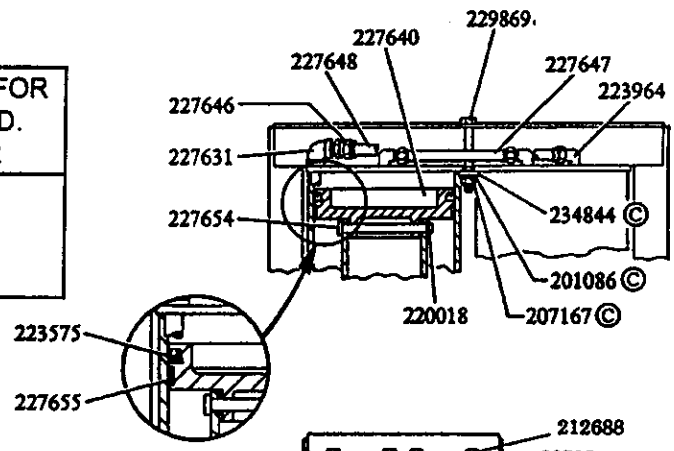

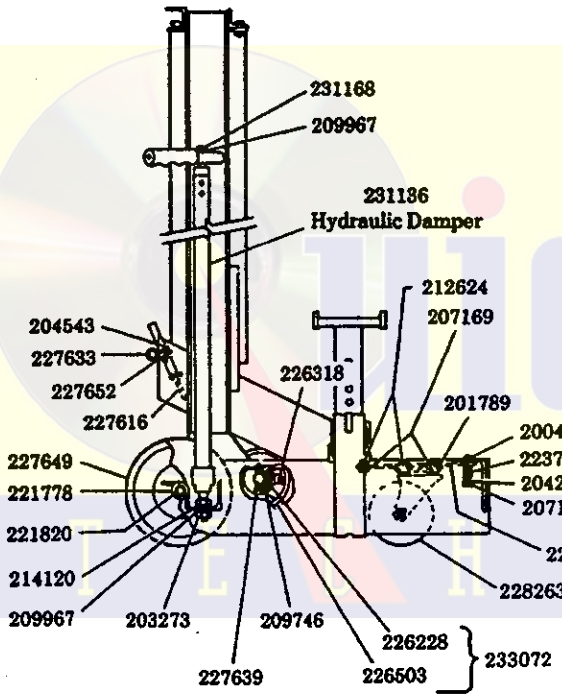

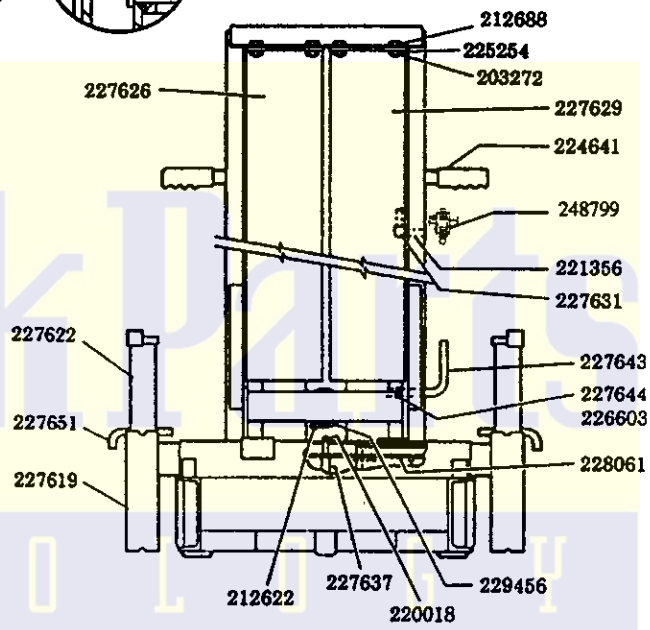

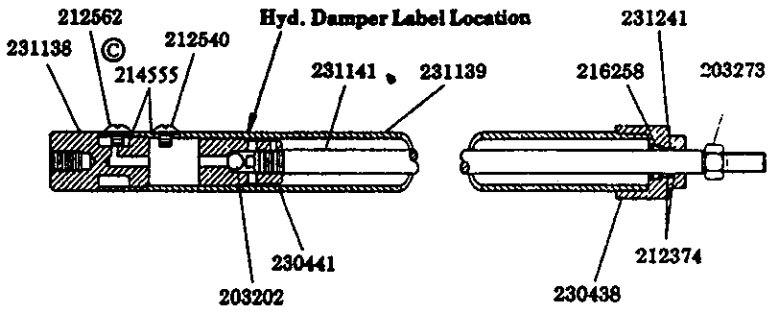

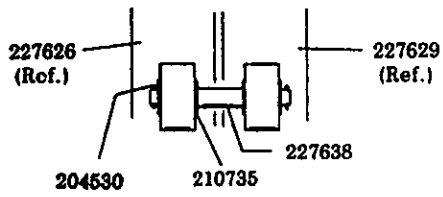

231136 HYDRAULIC DAMPER

Copyright 1997
Printed in U.S.A

TROUBLESHOOTING

PROBLEM	SOLUTION
1) Will not lift load.	Air pressure might be too low – 200 psi minimum air pressure required to lift rated load. Air hose might be plugged – Remove obstruction from air hose. Air hose I.D. might be too small – Use larger air hose.
2) Will not lower.	Air valve might be incorrectly assembled to jack- Assemble as shown in Figure 1. The safety bar might be engaged – Admit air until the jack raises slightly, then disengage the bar.
3) Jack is very bouncy.	Cylinder might need lubrication – Apply #630-AAA LUBRIPLATE to cylinder wall.

If the above procedures do not correct the problem, contact your nearest Authorized Warranty and Service Center. When submitting any jack or equipment to be repaired, be sure to state the nature of the problem and indicate whether an estimate of the repair cost is needed.

Low Pickup Height	High Lifting Point	Power Raise	Saddle Spread	Clearance (Air Tank to Front of Saddle)	Min. psi for rated Load
13-1/2"	59	33"	28-3/4"- 47"	13"	200

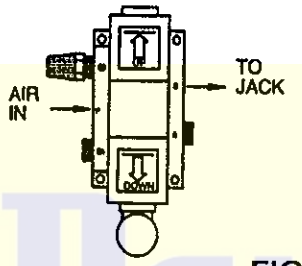

FIGURE 1

Part	Qty	Description	Part	Qty	Description	Part	Qty	Description
200472	2	Screw	221778	4	Washer	227646	1	Hose coupling
201086	1	Lockwasher	221820	2	Retaining ring	227647	1	Air hose (short)
201789	4	Lockwasher	*223575	2	U-cup	227648	1	Air hose (long)
203202	1	Ball	223707	2	Spring	227649	2	Wheel (rear)
203272	4	Nut	223964	3	Elbow	227651	2	Position pin
203273	3	Nut	224641	2	Handle bar grip	227652	1	Cross pin
204271	2	Washer	225254	4	Lockwasher	227654	2	Pin
204530	2	Cotter pin	226228	2	Bushing	*227655	2	Slip ring
204543	2	Cotter pin	226318	2	Grease fitting	228061	1	Positioning bar
207167	1	Nut	226503	2	Roller wheel	228263	1	Caster
207169	8	Nut	226603	1	Roll pin	228264	1	Caster plate
209746	26	Roller	227616	1	Handle stop	229456	1	Skid ring
209967	4	Lockwasher	227619	2	Saddle arm	229869	1	Bolt
210735	4	Washer	227622	2	Saddle	230438	1	Bottom cap
†212374	2	Washer	227626	1	Air cylinder ass'y (R.H.)	230441	1	Piston rod
212540	1	Screw	227629	1	Air cylinder ass'y (L.H.)	231136	2	Hydraulic damper ass'y.
212562	1	Screw	227631	2	Elbow	231138	1	Cylinder plug
212622	1	Bolt	227633	1	Tank retainer	231139	1	Damper cylinder
212624	5	Bolt	227637	1	Pin	231141	1	Piston rod
212688	4	Bolt	227638	1	Spacer	231168	2	Bolt
214120	2	Spacer	227639	1	Axle	†231241	1	Quad ring
†214555	2	O-ring	227640	2	Piston	233072	2	Wheel & bushing ass'y.
†216258	1	Pump gland cover	227643	1	Safety stop handle	234844	1	Washer
220018	3	Retaining ring	227644	1	Safety stop spring	248799	1	Valve
221356	1	Pipe nipple						

* Included in 240513 Repair Kit. † Included in 240512 Repair Kit for 231136 Hydraulic Damper Assembly.

AIR OPERATED END LIFT
7 TON CAPACITY

INSTRUCTION MANUAL

OWNER/OPERATOR RESPONSIBILITIES

IT IS THE RESPONSIBILITY OF THE OWNER AND/OR OPERATOR TO PROPERLY USE AND MAINTAIN THIS EQUIPMENT AND THE LEGIBILITY OF ALL WARNING AND INSTRUCTION LABELS. CAREFULLY READ AND UNDERSTAND THE INSTRUCTIONS AND WARNINGS IN THIS MANUAL BEFORE OPERATING THIS EQUIPMENT.

⚠ WARNING

FAILURE TO HEED THE FOLLOWING WARNINGS MAY RESULT IN PERSONAL INJURY OR PROPERTY DAMAGE.

- Do not exceed rated capacity.
- Use only as a lifting device.
- Use jack on hard level surfaces.
- Center load on saddles.
- Support load by appropriate means after lifting.
- Do not crawl under a vehicle/ load to place or remove stands.
- Lower a vehicle slowly.
- Do not modify lift.

INSPECTION

Visually inspect for damaged, loose, or missing parts. If jack is worn or damaged, remove from service. Contact an authorized service center for damage assessment or repairs.

OPERATION

1. Connect control valve as shown.

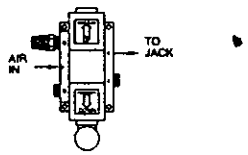

2. Loosen air vent screws (upper screws) on each hydraulic damper located on side of air cylinders.
3. Insert lifting beams fully to engage lock. For low pickup height, rotate lifting beams 180 degrees.

⚠ WARNING

DO NOT EXTEND LIFTING BEAMS BEYOND LOCKED POSITION.

4. To remove or replace the lifting beams, push the locking pin upward.

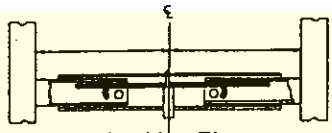

5. Adjust bumper bolt to increase ground clearance.

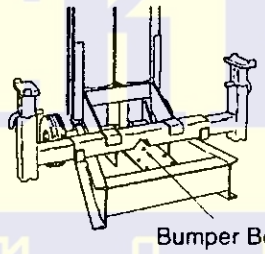

6. To raise jack, slowly push "up" lever. Support by other appropriate means before getting under it. To lower load, disengage safety stop and push "DOWN" lever.

⚠ WARNING

FOR YOUR SAFETY

USE JACK FOR LIFTING ONLY. LOAD MUST BE SUPPORTED IMMEDIATELY BY OTHER APPROPRIATE MEANS.

FOR YOUR SAFETY

1. Be sure the jack is loaded on center with the saddles placed equal distance from the center.
2. Be sure vehicle is on a flat level surface and is free to roll toward the jack during the lift.

MAINTENANCE

1. Lubricate all moving parts with oil/ grease.
2. The hydraulic dampers should be kept filled to the proper level. Use only 10W40 motor oil and fill to the lowest hole when jack is fully down.

TROUBLESHOOTING

WILL NOT LIFT LOAD.

Air pressure might be too low - 200 psi minimum air pressure required to lift rated load.

WILL NOT LOWER.

Air valve might be incorrectly assembled to jack - assemble as shown in Illustration.

The safety bar might be engaged - admit air until the jack raises slightly, then disengage safety bar.

JACK IS VERY BOUNCY.

Cylinder might need lubrication - apply #630-AAA LUBRIPLATE to cylinder wall.

SERVICE

Contact your nearest factory authorized service center for repairs and/or replacement parts.

One Lincoln Way
St. Louis, Missouri 63120-1578
Customer Service (314) 679-4300

Copyright 1996

CRIC D'EXTRÉMITÉ PNEUMATIQUE
CAPACITÉ DE 7 TONNES

GUIDE D'UTILISATION

RESPONSABILITÉS DE L'UTILISATEUR

LE PROPRIÉTAIRE OU L'UTILISATEUR DE CET ÉQUIPEMENT EST RESPONSABLE DE L'USAGE ET DE L'ENTRETIEN CORRECTS DE CET APPAREIL ET DE SES ÉTIQUETTES D'INSTRUCTION ET DE MISE EN GARDE. L'UTILISATEUR DOIT S'ASSURER DE LIRE ET DE BIEN COMPRENDRE LES INSTRUCTIONS ET LES MISES EN GARDE DÉCRITES DANS CE GUIDE AVANT DE FAIRE FONCTIONNER L'APPAREIL.

⚠ MISE EN GARDE

TOUT NON-RESPECT DE CES MISES EN GARDE PEUT PROVOQUER DES DOMMAGES MATÉRIELS OU DES BLESSURES.

- Ne pas dépasser la capacité nominale.
- N'utiliser que comme dispositif de levage.
- Utiliser le cric sur une surface dure et de niveau.
- Centrer la charge sur les appui-guides.
- Supporter la charge de façon appropriée après le levage.
- Ne pas se glisser sous le véhicule ou sous la charge pour placer ou enlever les supports.
- Abaisser le véhicule lentement.
- Ne pas modifier le cric.

INSPECTION

Effectuer une inspection visuelle pour identifier toute pièce endommagée, desserrée ou absente. Ne pas utiliser le cric si celui-ci est usé ou endommagé. Contacter le centre de service après-vente agréé le plus proche pour une évaluation des dommages ou des réparations.

FONCTIONNEMENT

1. Raccorder la vanne de réglage tel qu'indiqué.

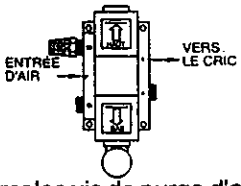

2. Desserrer les vis de purge d'air (vis supérieures) de chaque amortisseur hydraulique qui se trouve de côté des cylindres pneumatiques.

3. Insérer les bras de levage complètement pour enclencher le verrou. Pour minimiser la position de levage, faire pivoter les bras de levage de 180 degrés.

⚠ MISE EN GARDE

NE PAS ALLONGER LES BRAS DE LEVAGE AU-DELÀ DE LA POSITION DE VERROUILLAGE.

4. Pour enlever ou remplacer les bra` de levage, pousser la goupille d'arrêt vers le haut.

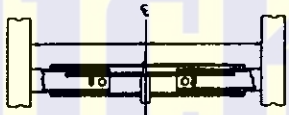

5. Régler le boulon du pare-chocs pour augmenter le dégagement au sol.

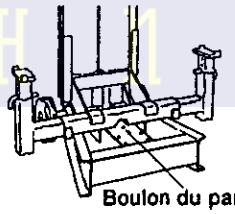

6. Pour soulever le cric, pousser le levier UP (HAUT) lentement. Soutenir la charge de façon sécuritaire avant de se glisser sous celle-ci. Pour abaisser la charge, relâcher le mécanisme d'arrêt et appuyer sur le levier DOWN (BAS).

⚠ MISE EN GARDE

UTILISER LE CRIC À FIN DE LEVAGE SEULEMENT.

IL FAUT SUPPORTER LA CHARGE IMMÉDIATEMENT PAR D'AUTRES MOYENS APPROPRIÉS.

MESURES DE SÉCURITÉ

1. S'assurer que le cric est installé au centre avec les étriers placés à égale distance du centre.
2. S'assurer que le véhicule est sur une surface plane et qu'il est libre de rouler vers le cric durant le levage.

ENTRETIEN

1. Lubrifier toute pièce mobile avec de l'huile ou de la graisse.
2. L'amortisseur hydraulique doit être rempli au niveau approprié. N'utiliser que de l'huile moteur 10W40 et remplir jusqu'à l'orifice inférieur lorsque le cric est complètement abaissé.

DÉPANNAGE

IMPOSSIBLE DE SOULEVER LA CHARGE.

La pression d'air est peut-être trop basse. La pression minimale requise pour soulever la charge nominale est de 200 PSI.

IMPOSSIBLE D'ABAISSER LA CHARGE.

Le robinet d'air est peut-être installé de façon incorrecte sur le cric. Il doit être assemblé comme l'indique.

La barre de sécurité est peut-être enclenchée. Laisser entrer de l'air jusqu'à ce que le cric se soulève légèrement, puis relâcher la barre de sécurité.

LE CRIC SAUTE.

Le cylindre a peut-être besoin d'être lubrifié. Appliquer du LUBRIPLATE 630-AAA sur sa paroi.

SERVICE

Contacter le centre de service après-vente agréé le plus proche pour toute réparation ou pièce de rechange.

ELEVADOR NEUMÁTICO DE EXTREMO
7 TONELADAS DE CAPACIDAD

MANUAL DE INSTRUCCIONES

RESPONSABILIDADES DEL DUEÑO/OPERADOR

EL DUEÑO/OPERADOR DE ESTE EQUIPO TIENE LA RESPONSABILIDAD DE USARLO Y MANTENERLO CORRECTAMENTE ASÍ COMO DE ASEGURARSE QUE TODAS LAS ETIQUETAS DE ADVERTENCIA E INSTRUCCIONES SEAN LEGIBLES. ANTES DE OPERAR ESTE EQUIPO, LEA Y ENTIENDA BIEN LAS INSTRUCCIONES Y ADVERTENCIAS CONTENIDAS EN ESTE MANUAL.

⚠ ADVERTENCIA

EL NO HACER CASO A LAS ADVERTENCIAS SIGUIENTE PUEDE DAR COMO RESULTADO LESIONES PERSONALES O DAÑOS MATERIALES.

- No sobrepase la capacidad nominal.
- Utilícelo sólo como dispositivo elevador.
- Utilice el gato sobre superficies niveladas y duras.
- Centre la carga sobre los asientos.
- Apoye la carga usando medios adecuados después de subirla.
- No se meta debajo del vehículo o la carga para colocar o quitar los soportes.
- Baje el vehículo lentamente.
- No modifique el dispositivo de izado.

INSPECCIÓN

Inspeccione visualmente para ver si hay piezas dañadas, flojas o faltantes. Si el gato está desgastado o dañado, retírelo del servicio. Comuníquese con un centro de servicio autorizado para evaluar el daño o realizar las reparaciones.

OPERACIÓN

1. Conecte la válvula de control de la manera indicada.

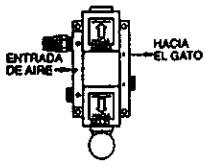

2. Afloje los tornillos de aireación (tornillos superiores) en cada amortiguador hidráulico ubicado en un lado de los cilindros neumáticos.
3. Inserte del todo las barras de levante para enganchar el seguro. Para recogida de poca altura, gire 180 grados las barras de levante.

⚠ ADVERTENCIA

NO EXTIENDA LAS BARRAS DE LEVANTE DESPUÉS DE LA POSICION TRABADA.

4. Para quitar o reemplazar las vigas de levante, empuje el pasador de bloqueo hacia arriba.

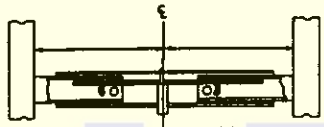
Perno de fijación

5. Ajuste el perno amortiguador para aumentar la separación a tierra.

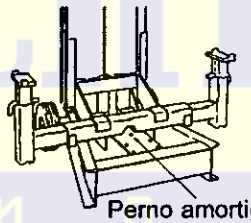
Perno amortiguador

6. Para subir el gato, empuje la palanca lentamente "hacia arriba". Apoye con otros medios adecuados antes de ponerse debajo. Para bajar la carga, desenganche el tope de seguridad y empuje la palanca hacia "ABAJO".

PARA SU SEGURIDAD

1. Cerciórese de cargar el gato desde el centro con los asientos colocados a igual distancia del centro.
2. Cerciórese de que el vehículo se encuentre sobre una superficie plana y nivelada y que pueda rodar libremente hacia el gato durante el levante.

⚠ ADVERTENCIA

USE EL GATO SOLO PARA SUBIR CARGAS

SE DEBE SOPORTAR LA CARGA DE INMEDIATO POR OTROS MEDIOS ADECUADOS.

MANTENIMIENTO

1. Lubrique todas las piezas móviles con aceite o grasa.
2. Los amortiguadores hidráulicos deben estar llenos hasta los niveles correctos. Utilice sólo aceite de motor 10W40 y llene hasta el agujero más bajo cuando el gato está completamente bajado.

CORRECCIÓN DE FALLAS

NO SUBE LA CARGA.

Posiblemente la presión de aire sea demasiado baja; se requiere una presión de aire mínima de 200 psi (13.8 bar) para levantar la carga nominal.

NO BAJA.

Posiblemente se haya instalado incorrectamente la válvula de aire en el gato; instale tal como se muestra en la ilustración.

Es posible que la barra de seguridad esté enganchada; deje entrar aire hasta que el gato suba ligeramente, luego desenganche la barra de seguridad.

EL GATO SALTA MUCHO.

Es posible que el cilindro requiera lubricación; aplique lubricante LUBRIPLATE No. 630-AAA a la pared del cilindro.

SERVICIO

Comuníquese con su centro de servicio autorizado por la fábrica más cercano para reparaciones y/o piezas de repuesto.

LIMITED WARRANTY

Lincoln, A Pentair Company, warrants that jacks and related service equipment manufactured by it will be free from defects in material and workmanship during the one (1) year following the date of purchase. This warranty is extended to the original retailer purchaser only. If a jack or related service equipment proves to be defective during this warranty period, it will be repaired or replaced without charge. To obtain repair or replacement, it must be shipped, transportation charges prepaid, with proof of date of purchase, to a Lincoln authorized Warranty and Service Center, within one (1) year following the date of purchase. This warranty does not apply to parts damaged from accident, overload, or abuse, nor does it apply to equipment which has been altered or used with special attachments other than those recommended by Lincoln. No other express warranty applies to jacks and related service equipment manufactured by Lincoln.

ANY IMPLIED WARRANTIES applicable to jacks and related service equipment manufactured by Lincoln, INCLUDING THE WARRANTIES OF MERCHANTABILITY AND FITNESS FOR A PARTICULAR PURPOSE, WILL LAST ONLY FOR ONE (1) YEAR FROM THE DATE OF PURCHASE. SOME STATES DO NOT ALLOW LIMITATIONS ON HOW LONG AN IMPLIED WARRANTY LASTS SO THE ABOVE MAY NOT APPLY TO YOU.

In no event shall Lincoln be liable for incidental or consequential damages. The liability of Lincoln on any claim or damage arising out of the sale, resale or use of a jack or related service equipment shall in no event exceed the purchase price. SOME STATES DO NOT ALLOW THE EXCLUSION OR LIMITATION OF INCIDENTAL OR CONSEQUENTIAL DAMAGES, SO THE ABOVE LIMITATION OR EXCLUSION MAY NOT APPLY TO YOU.

THIS WARRANTY GIVES YOU SPECIFIC LEGAL RIGHTS, AND YOU MAY ALSO HAVE OTHER RIGHTS WHICH VARY FROM STATE TO STATE.

GARANTÍA LIMITADA

Lincoln, una Compañía Pentair, garantiza los gatos y los equipos de servicio relacionados, fabricados por la misma, contra defectos de material y mano de obra durante un período de un (1) año a partir de la fecha de compra. Se extiende esta garantía sólo al comprador detallista original. Si durante este período de garantía se encontrara defectuoso un gato o equipo de servicio relacionado, éste será reparado sin costo. Para su reparación o sustitución debe enviarse, con gastos de transporte prepagados y prueba de compra, al Centro de Servicio y Garantía autorizado Lincoln, a más tardar un (1) año después de la fecha de compra. Esta garantía no es aplicable a casos de piezas dañadas por accidente, sobrecarga o abuso, ni se aplica a equipos que se hayan alterado o usado con aditamentos especiales distintos de los recomendados por Lincoln. Ninguna otra garantía expresa es aplicable a los gatos y equipos de servicio relacionados fabricados por Lincoln.

TODAS LAS GARANTÍAS IMPLÍCITAS aplicables a los gatos y equipos de servicio relacionados fabricados por Lincoln, INCLUYENDO LA GARANTÍA DE COMERCIABILIDAD E IDONEIDAD PARA UN PROPÓSITO PARTICULAR, TENDRAN VIGENCIA DE SÓLO UN (1) AÑO A PARTIR DE LA FECHA DE COMPRA. ALGUNOS ESTADOS NO PERMITEN LIMITACIONES SOBRE LA DURACIÓN DE UNA GARANTÍA IMPLÍCITA, DE MODO QUE LO ANTERIOR PODRÍA NO SER APLICABLE A SU CASO.

En ningún caso Lincoln será responsable por daños incidentales o emergentes. La responsabilidad de Lincoln a causa de cualquier reclamo o daño resultante de la venta, reventa o uso de un gato o equipo de servicio relacionado no excederá en ningún caso el precio de compra. ALGUNOS ESTADOS NO PERMITEN LA EXCLUSIÓN NI LIMITACIÓN DE LOS DAÑOS INCIDENTALES O EMERGENTES, DE MODO QUE LA LIMITACIÓN O EXCLUSIÓN ANTERIOR PODRÍA NO SER APLICABLE A SU CASO.

ESTA GARANTÍA LE OTORGA DERECHOS LEGALES ESPECÍFICOS, Y ES POSIBLE QUE TAMBIÉN TENGA OTROS DERECHOS QUE VARÍEN ENTRE ESTADOS.

GARANTIE LIMITÉE

Lincoln, une société de Pentair, garantit que les crics et l'équipement d'entretien correspondant fabriqués par Lincoln, sont exempts de tout défaut de matériel ou de fabrication, pour une période d'un (1) an suivant la date d'achat. Cette garantie ne s'applique qu'au premier acheteur au détail. En cas de défectuosité d'un cric ou de l'équipement d'entretien correspondant durant cette période de garantie, celui-ci sera réparé ou remplacé gratuitement. Pour bénéficier des services de réparation ou de remplacement, il faut expédier l'équipement défectueux, frais de transport prépayés, accompagné d'une preuve d'achat, à un centre agréé de réparation et de garantie Lincoln, moins d'un (1) an après la date d'achat. Cette garantie n'est pas applicable au cas où la défectuosité résulterait d'un accident, d'un abus ou d'une surchage, ni dans le cas où l'équipement aurait été modifié ou utilisé avec des accessoires spéciaux autres que ceux recommandés par Lincoln. Il n'existe aucune autre garantie expresse en rapport avec les crics et l'équipement d'entretien correspondant fabriqués par Lincoln.

TOUTE GARANTIE IMPLICITE en rapport avec les crics et l'équipement d'entretien correspondant fabriqués par Lincoln, Y COMPRIS LA GARANTIE DU CARACTÈRE ADÉQUAT POUR LA COMMERCIALISATION OU UN USAGE PARTICULIER, N'EST VALIDE QUE POUR UNE PÉRIODE D'UN (1) AN SUIVANT LA DATE D'ACHAT. CERTAINES JURIDICTIONS NE RECONNAISSENT PAS LA LIMITATION DE DURÉE D'UNE GARANTIE IMPLICITE, IL EST DONC POSSIBLE QUE CETTE CLAUSE SOIT SANS EFFET DANS VOTRE CAS.

En aucun cas Lincoln ne sera tenue responsable de tout dommage indirect ou consécutif. La responsabilité de Lincoln en rapport avec toute réclamation ou dommage résultant de la vente, de la revente ou de l'utilisation d'un cric ou de l'équipement d'entretien correspondant ne pourra en aucun cas excéder le prix d'achat. CERTAINES JURIDICTIONS NE RECONNAISSENT PAS L'EXCLUSION OU LA LIMITATION DE RESPONSABILITÉ POUR DOMMAGES INDIRECTS OU CONSÉCUTIFS, IL EST DONC POSSIBLE QUE CETTE CLAUSE SOIT SANS EFFET DANS VOTRE CAS.

CETTE GARANTIE VOUS CONFÈRE DES DROITS DE RECOURS PRÉCIS. VOUS POUVEZ EN SUS BÉNÉFICIER D'AUTRES DROITS QUI PEUVENT VARIER D'UNE JURIDICTION À L'AUTRE.